Kaiser & Kühne

Spielgerät **Actio 441**
Artikelnummer **027441001**

Produktbeschreibung (Seite 1)

Arc 75°
- Rohrbogen aus Stahl, feuerverzinkt, Ø 114 x 3,6 mm (wahlweise pulverbeschichtet in RAL-Farbe nach Wahl)
- Kugel aus Aluminium, Ø 250 mm, pulverbeschichtet in RAL-Farbe nach Wahl (siehe nachstehende Positionen)

Arc 90°
- Rohrbogen aus Stahl, feuerverzinkt, Ø 114 x 3,6 mm (wahlweise pulverbeschichtet in RAL-Farbe nach Wahl)
- Kugel aus Aluminium, Ø 250 mm, pulverbeschichtet in RAL-Farbe nach Wahl (siehe nachstehende Positionen)

Big Tornado
- verschweißte, spiralförmige Konstruktion aus Edelstahlrohr mit gerändelter Standfläche
- Wälzlagerung unten und oben: eingriffsicher und schmutzgeschützt
- Verankerung erfolgt über einen einzubetonierenden Fundamentanker aus feuerverzinktem Stahl
- oben: schraubbarer Anschluss an Actio-Konstruktionselement
- unten: Verankerung erfolgt über einen einzubetonierenden Fundamentanker aus feuerverzinktem Stahl

Chill Wall
- Kletterwand aus höchst witterungsbeständiger farbigen HPL-Schichtstoffplatte, 20 mm
- oben: Anschluss an Actio-Konstruktionselement durch Aluminiumschelle (wahlweise pulverbeschichtet in RAL-Farbe nach Wahl) und einer verschweißten Konstruktion aus Edelstahlrohr Ø 38
- unten: Einspannung durch Ortfundamente

Climbing Pipe
- verschweißte Konstruktion aus Edelstahlrohr Ø 38 mm mit drei Edelstahlkugeln Ø 150 mm
- oben: schraubbarer Anschluss an Actio-Konstruktionselement
- unten: Einspannung durch Ortfundamente

Monkey Rings
- Ringkombination aus Edelstahlrohr Ø 38 mm - 1x flach/1x räumlich verdreht
- Aufhängung und Verbindung mit 7 mm-Edelstahlketten und Drehwirbel
- unabhängig voneinander drehbar

Kaiser & Kühne

Spielgerät **Actio 441**
Artikelnummer **027441001**

Produktbeschreibung (Seite 2)

- oben: schraubbarer Anschluss an Actio-Konstruktionselement
- unten: Auslenkung durch Kette mit fundamentierter und geschraubter Bodenanbindung begrenzt

Chill Seat
- Sitzgestell aus verschweißter Edelstahl-Rohrkonstruktion
- Sitzfläche aus Edelstahlblech mit Lochmuster
- Aufhängung an 7 mm-Edelstahlkette und Drehwirbel
- oben: schraubbarer Anschluss an Actio-Konstruktionselement
- unten: Auslenkung durch Kette mit fundamentierter und geschraubter Bodenanbindung begrenzt

Glider
- Rutschfläche aus Edelstahl
- oben: Anschluss an Actio-Konstruktionselement durch Aluminiumschellen (wahlweise pulverbeschichtet in RAL-Farbe nach Wahl) und einer verschweißten Konstruktion aus Edelstahlrohr Ø 38
- unten: Einspannung durch Ortfundamente

Chill Disc
- gelagerte Edelstahlkonstruktion mit einer höchst witterungsbeständigen HPL-Schichtstoffplatte Farbe rot/ähnlich RAL 2002
- Aufhängung an 7 mm-Edelstahlkette
- oben: schraubbarer Anschluss an Actio-Konstruktionselement durch Aluminiumschelle Ø 60 mm (wahlweise pulverbeschichtet in RAL-Farbe nach Wahl)
- unten: Auslenkung durch Kette mit fundamentierter und geschraubter Bodenanbindung begrenzt

Meeting Point
- verschweißte Konstruktion aus Edelstahlrohr Ø 60,3 mm mit Herkules-Seilkreuz aus Ø16 mm Herkulesseil mit 6-litziger Stahleinlage
- Anschluss an Actio-Konstruktionselement durch Aluminiumschellen (wahlweise pulverbeschichtet in RAL-Farbe nach Wahl)

Actio Schild
- Actio Schild aus einer höchst witterungsbeständigen farbigen HPL-Schichtstoffplatte, inklusive Kennzeichnung "Actio", 20 mm. Anbindung durch Schellen aus Aluminium (wahlweise pulverbeschichtet in RAL-Farbe nach Wahl)

Bow Ladder
- verschweißte Konstruktion aus Edelstahlrohr Ø 38 mm
- bogenförmige Leiter
- oben: Anschluss an Actio-Konstruktionselement durch Aluminiumschellen (wahlweise pulverbeschichtet in RAL-Farbe nach Wahl).
- unten: Einspannung durch Ortfundamente

Anzahl der Bauteile für optionale Pulverbeschichtung
3 Stck. Rohrbogen 90°
1 Stck. Rohrbogen 75°
13 Stck. Alu-Schelle Ø 114 mm
1 Stck. Alu-Schelle Ø 60 mm

Kaiser & Kühne

Spielgerät	**Actio 441**
Artikelnummer	**027441001**

https://kaiser-kuehne.com/product/actio-441/

Produktdaten

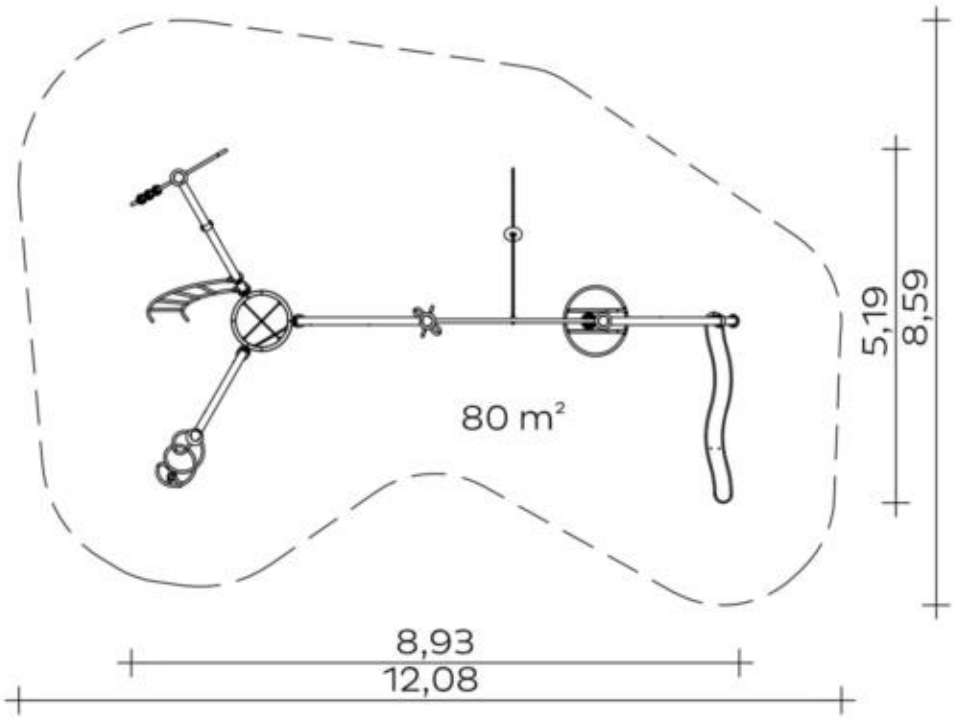

(ohne Maßstab)

Installation

Gerät [m]	L	8,93
	B	5,19
	H	2,93
Mindestraum [m]	L	12,08
	B	8,59
	H	2,93
Aufprallfläche [m²]		80,00
freie Fallhöhe [m]		2,86
Anzahl Monteure		3
Montagezeit [Std]		6
Hebezeug		Nein
Einzelgewicht [kg]		67
Gesamtgewicht [kg]		642

Fundamente

L [m]	B [m]	H [m]	Vol [m³]	Anzahl
1,30	0,50	0,50	0,325	3
1,80	0,50	0,50	0,450	1
0,90	0,40	0,50	0,180	1
0,60	0,60	0,50	0,180	7
			2,865	12

Nutzung

Einsatzgebiete	öffentliche Spielplätze	
Aktivitäten	Rutschen	Klettern
	Bewegungsaktivität	Soziale Aktivität
Altersgruppen	6+	
Anzahl Benutzer	26	

Inklusion	Einzelspiele	Funktionelles Spielen
	Geschwindigkeit	Gleichgewicht
	Gruppenspiele	Höhenerfahrung
	Koordination	Paralleles Spielen

Kaiser & Kühne

Spielgerät **Actio 441**
Artikelnummer **027441001**

Varianten

16913 *Classic*

27044 *Aloha*

27045 *Beach*

27046 *City*

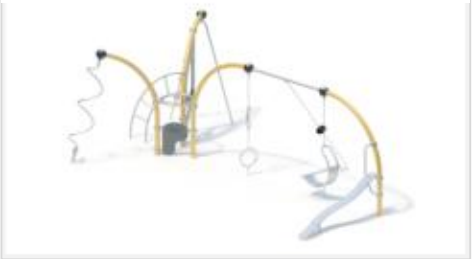

27047 *Coral*

27048 *Ice Palace*

27049 *Jungle*

27050 *Mermaid*

27051 *Nature*

27052 *Ocean*

27053 *Pirate*

27054 *Safari*

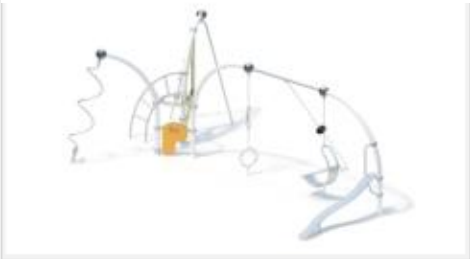

27055 *Sky*

27056 *Sun*

27057 *Sunny Day*

Kaiser & Kühne

Spielgerät	**Actio 441**
Artikelnummer	**027441001**

Varianten

27058 *Sweden*