www.kaiser-kuehne-play.com Tel. 04254 - 93150

© Kaiser & Kühne Freizeitgeräte 27324 Eystrup

1. Gerätestandort unter Berücksichtigung des Platzbedarfs festlegen.
2. Bodenaushub für Fundamente nach Zeichnung vornehmen. Bitte beachten Sie: Für eine standsichere Montage werden mittelschwer lösbare Bodenarten vorausgesetzt.
3. Fundamente mit Stampfbeton C20/25 herstellen und Flanschrahmen entsprechend Zeichnung 0,40 m unterhalb Oberkante Erdreich in Beton einsetzen und mit Wasserwaage ausrichten.
4. Nach Abbinden des Betons Standrohr auf Fundamentrahmen setzen und verschrauben. Fundament mit Bodenmaterial abdecken
5. **Zum Anbau der Effektscheibe müssen die Schrauben mit der gelieferten Montagepaste gefettet werden.**
   Die Effektscheibe mit dem oberen Flanschring des Standrohrs verbinden (6 x Sicherheitsschraube M8x20-A2). Dabei pro Schraube 1 Unterlegscheibe ⌀ 8,4 verwenden.
6. Alle Schraubverbindungen gemäß Wartungsanleitung nach 4-5 Wochen überprüfen und ggf. fest nachziehen.

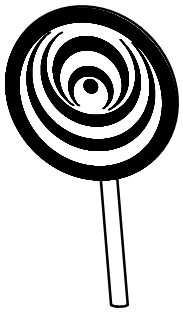
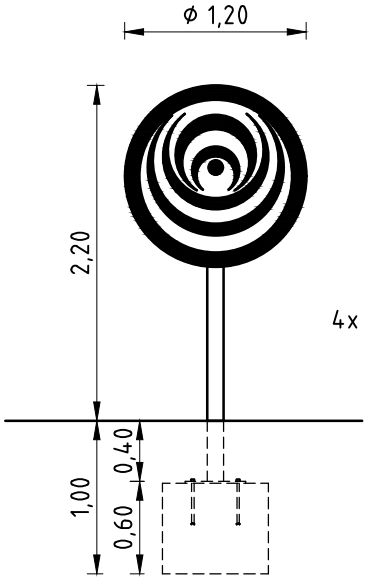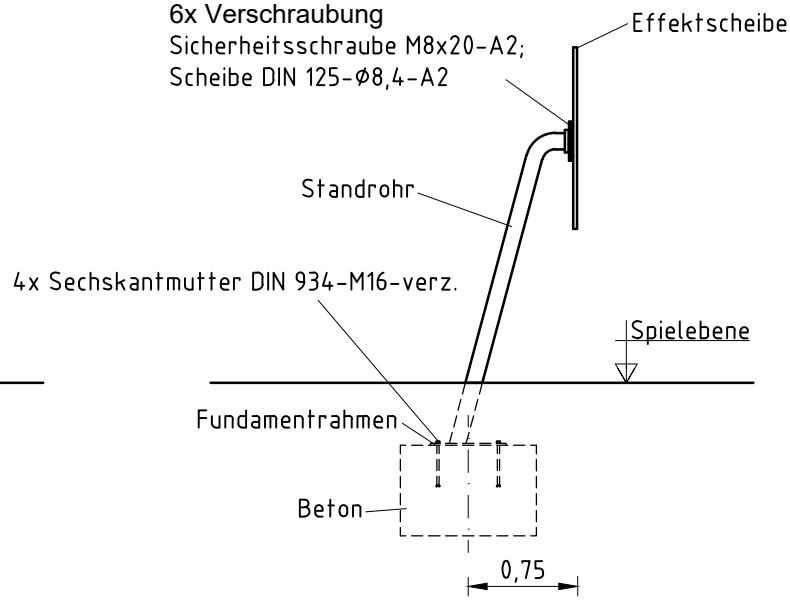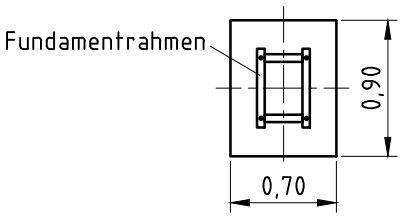
Alle mit dem Gerät gelieferten Spezialwerkzeuge (z.B. Innensechskant-Schlüssel für gesicherte Schrauben etc.) sowie alle gerätespezifischen Unterlagen, die für das Sicherheitsmanagement nach DIN EN 1176-7 wichtig sind oder sein könnten, wie z.B. Rechnung, Lieferschein oder Auftragsbestätigung, Montageanleitung und Wartungsanleitung, im Original oder in einer Kopie an die zuständigen Stellen weiterleiten.