INSTALLATION

0-27285-000

Actio 285

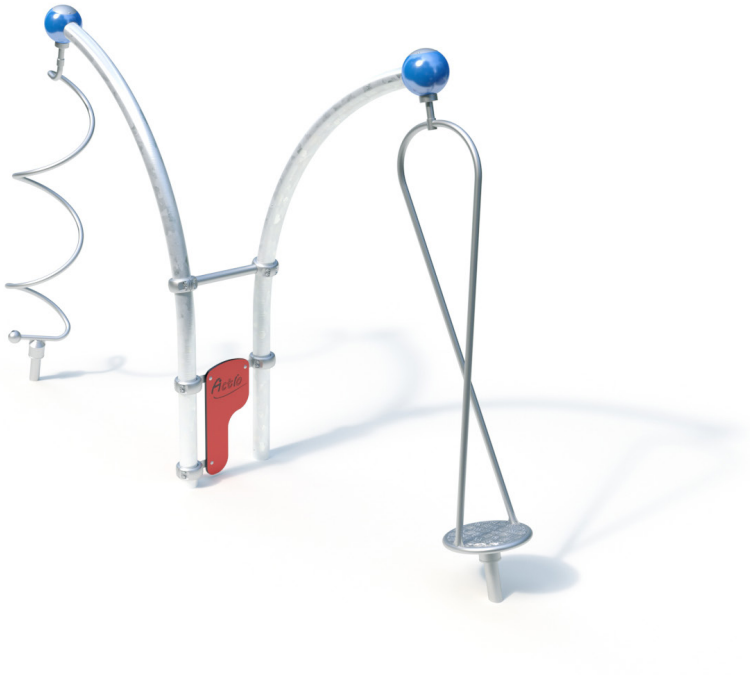

Werkzeuge / tools



Kaiser & Kühne

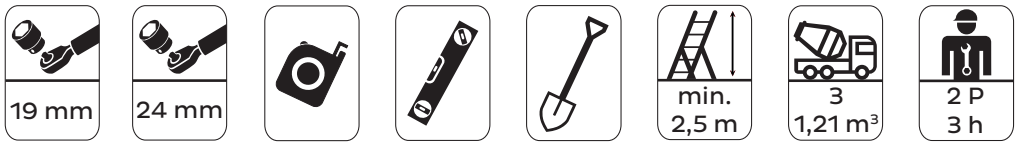

Kunde / customer

Kaiser & Kühne

Im Südloh 5 D-27324 Eystrup
Tel. +49(0)42 54 - 93 15 0
www.kaiser-kuehne.com

Montageanweisungen
Installation instructions

DE

1. Gerätestandort unter Berücksichtigung des Platzbedarfs (Aufprallfläche) festlegen.
2. Bodenaushub für Fundamente nach Zeichnung vornehmen. Bitte beachten Sie: Für eine standsichere Montage werden mittelschwer lösbare Bodenarten vorausgesetzt.
3. Ca. 10 cm dicke Schicht Grobkies als Drainageschicht zwischen Unterseite der Standpfosten und der Fundamentsohle einbringen.
4. Rohrbogenstützen in das jeweilige Fundamentloch stellen.
5. Bauteile handfest verschrauben. Verschraubung der Seilelemente siehe Punkt 8!
6. Zum Einbauen der vormontierten Bauteile bzw. Einzelteile müssen die Schrauben mit der gelieferten Montagepaste leicht gefettet werden. Erst nach dem Ausrichten alle Schrauben fest anziehen.
7. Fundamente mit Stampfbeton C20/25 füllen. An zwei Positionen jeweils ein Fundamentrohr einsetzen (vgl. letzte Seite).
8. Nach Abbinden der Betonfundamente:
   - Seilelemente auf den Fundamenten mit Fundamtentrohr einhängen bzw.
   - Schäkel mit Gewindestange in den Innengewindeankern befestigen
   Fundamente mit einem Bodenmaterial abdecken, das über ein für die Fallhöhe angemessenes Maß an Stoßdämpfung verfügt (s. EN 1176-1).
9. Freigabe zum Bespielen erst nach Abbinden der Betonfundamente und Befestigung aller Seilelemente.
10. Alle Schraubverbindungen gemäß Wartungs-anleitung nach 4-5 Wochen überprüfen und ggf. fest nachziehen.

Alle mit dem Gerät gelieferten Spezialwerkzeuge (z.B. Innensechskant-Schlüssel für gesicherte Schrauben etc.) sowie alle gerätespezifischen Unterlagen, die für das Sicherheitsmanagement nach EN 1176-7 wichtig sind oder sein könnten wie z.B. Rechnung, Lieferschein oder Auftragsbestätigung, Montageanleitung und Wartungsanleitung im Original oder in einer Kopie an die zuständigen Stellen weiterleiten.

Bitte beachten Sie:

Um einen sicheren und unfallfreien Spielbetrieb mit diesem Gerät zu gewährleisten, müssen die im Wartungsplan aufgeführten Tätigkeiten unbedingt ausgeführt werden.

Vor dem Anziehen der Schraubverbindungen unbedingt alle Anbauteile einsetzen. Ein nachträgliches Einsetzen ist NICHT möglich!

GB

1. Assign a device location considering the space requirement (impact area).
2. Excavate soil for foundations, according to drawing. Please note: To achieve maximum stability and a safe installation, a moderate level of soil solubility is required.
3. Pour in a drain layer of gravel of approx. 10 cm thickness between the bottom of the posts and plain base of foundation.
4. Place pipe bends into the respective foundation hole.
5. Hand-screw attachment parts. For rope element fastening, see item no. 8!
6. For installation of the pre-assembled components and/or single parts, the screws slightly have to be lubricated with installation paste! Tighten all screws after having aligned all components.
7. Grout foundations with compressed concrete C20/25. Insert a foundation tube at two positions (cf. last page).
8. After concrete foundations have set:
   - mount chains of the rope elements to the chain link on the foundation tubes resp.
   - fasten U-shaped shackles with the threaded bolts to the anchors with internal thread.
   Cover the foundations with surfacing material with appropriate shock-absorbing characteristics corresponding to the fall height of the equipment (acc. to EN 1176-1).
9. Release for play after concrete foundations have set and after mounting the rope element connectors.
10. According to maintenance instructions, check all screw connections after 4-5 weeks and retighten, if necessary.

Please ensure that all special tools supplied (e.g. Allen key for secured Allen screws etc.) and all specific docments which are or may be useful for safety management acc. to EN 1176-7 (e.g. invoice, delivery note, order acknowledgement, installation instructions, maintenance instructions) are forwarded to the persons responsible.

Please note:

For safe playing circumstances without accidents, it is essential to execute the scale of operations listed in the maintenance schedule.

Necessarily insert all attachment parts before tightening the screws. It is NOT possible to insert them afterwards.

Geräteraum
space occupied by equipment

4,54 x1,14 x 2,93 m

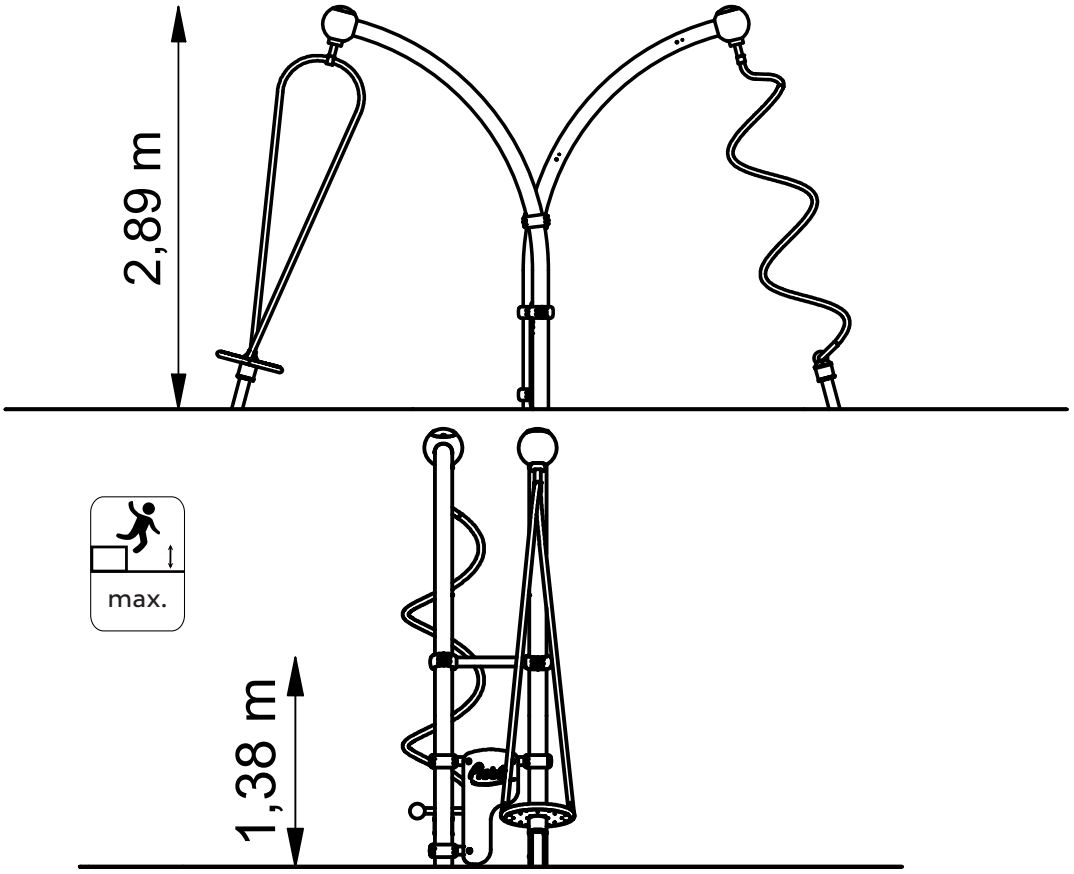

Mindestraum
minimum space

7,61 x 5,42 x 2,93 m

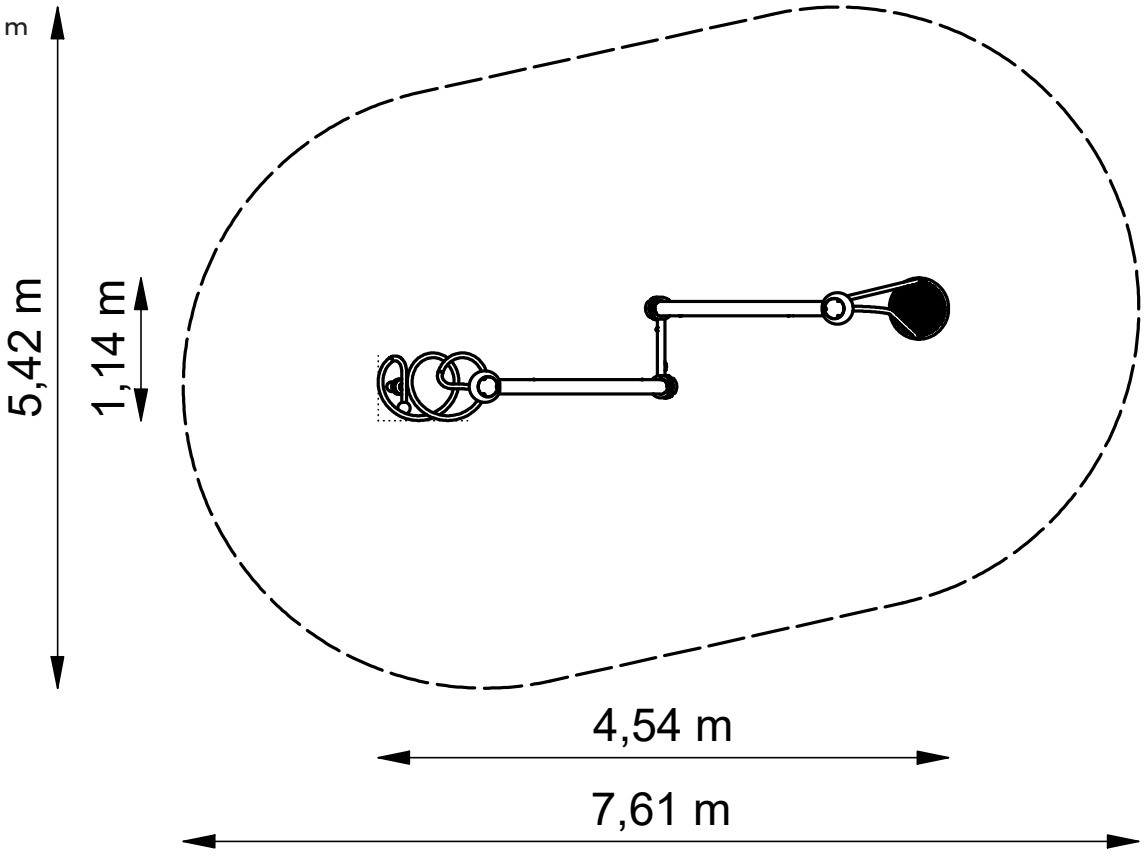

Fundamentplan
foundation plan



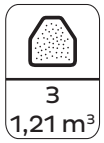

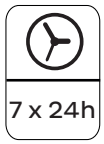

Fundamente (bauseits) Foundations (on site)		Betonbedarf (ca.) Concrete amount (approx.)
A-	2x 0,60 x 0,60 x 0,50 m	1,21 m³
B-	1x 1,70 x 1,00 x 0,50 m	





Zuerst alle Anbauteile einbauen, ausrichten und alle Schrauben anziehen. Danach Fundamente entsprechend den Darstellungen mit Stampfbeton C20/25 herstellen.

Bei Seilspielgeräten gilt folgende Ausnahme: Die Montage der Seilelemente erfolgt erst **nach** Abbinden der Betonfundamente.

First of all, install and align all components and tighten all screws. Afterwards, prepare foundations with compressed concrete C20/25 according to the graphics.

For rope play equipment, the following exception applies: the assembly of the rope elements only takes places **after** concrete foundations have set.

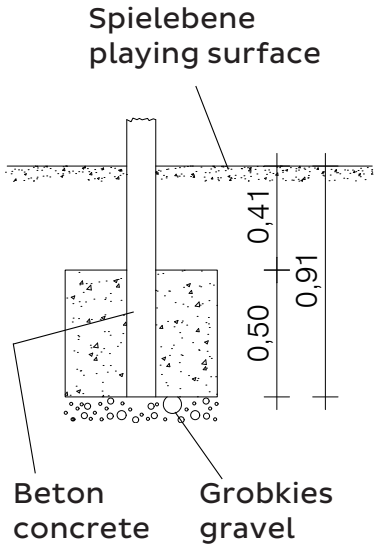

Fundamentplan
foundation plan

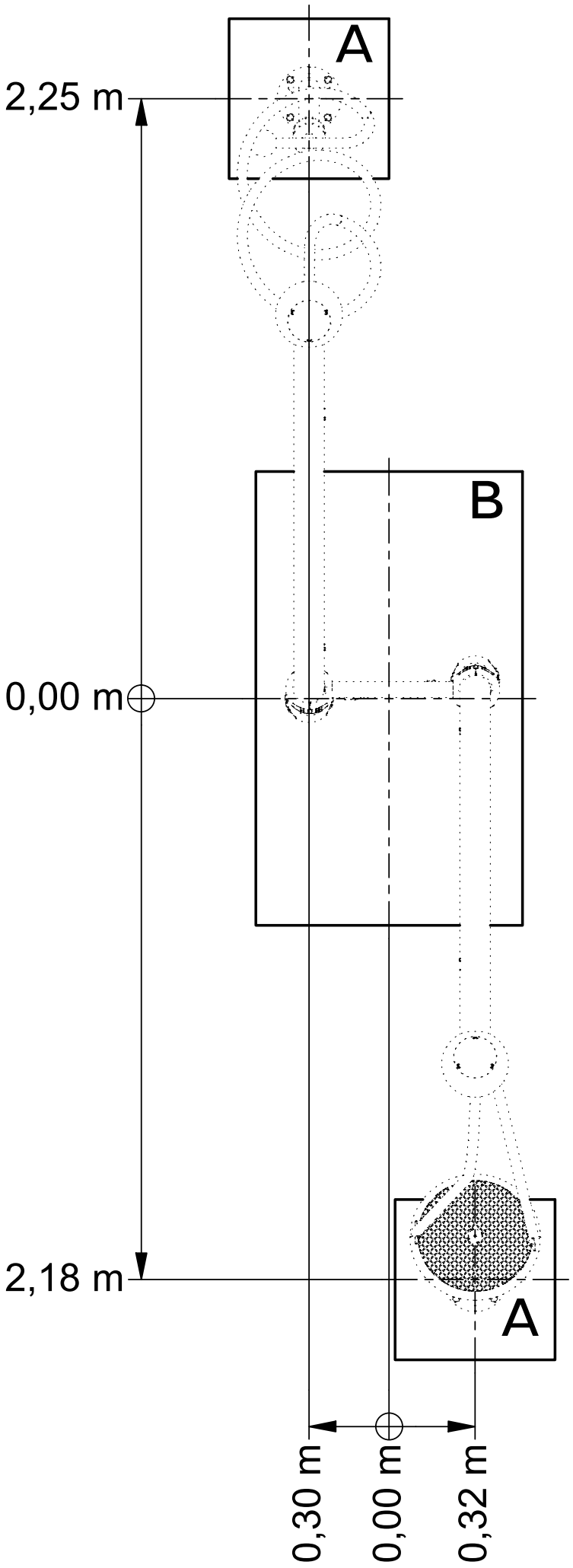

Komponenten
components

kg
62
242

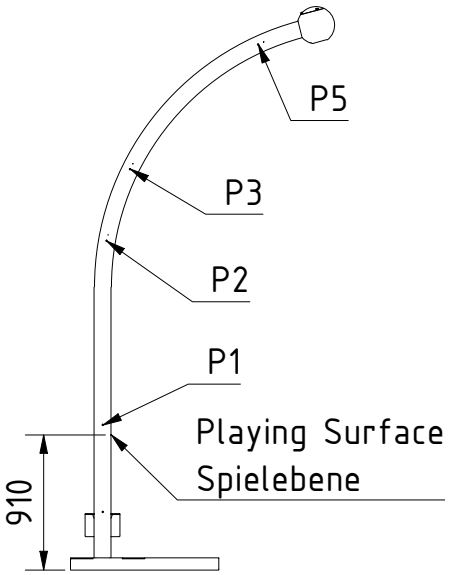

1090391
2x

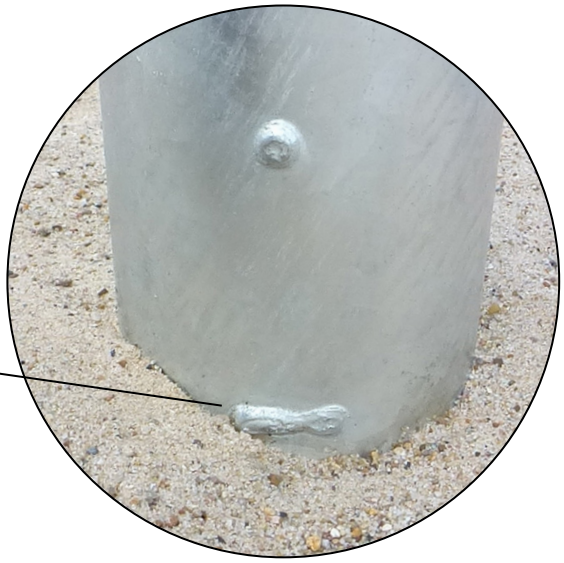

Spielebene
playing surface

Komponenten
components

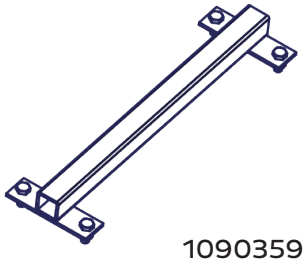

1090359
2x

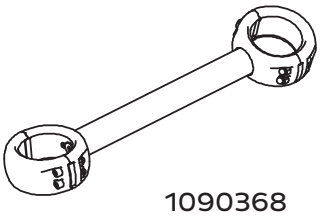

1090368
1x



1090341
1x

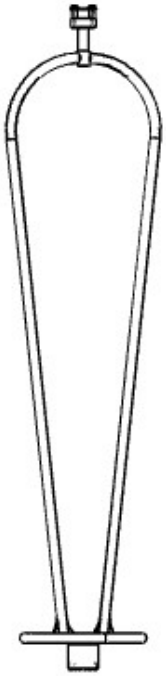

1090343
1x

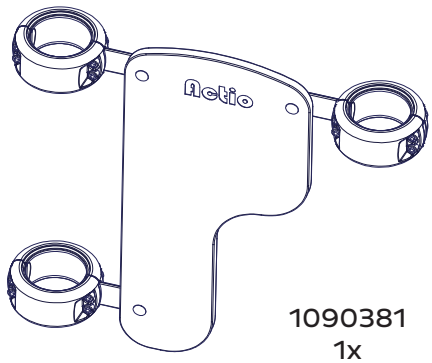

1090381
1x



1292859
1x

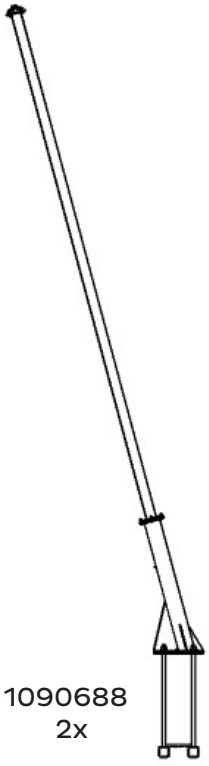

1090688
2x

Step 1







19 mm

+

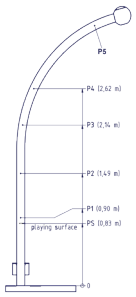

1090391
2x

+

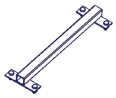

1090359
2x



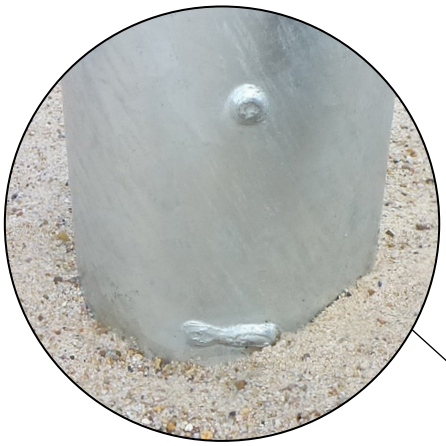

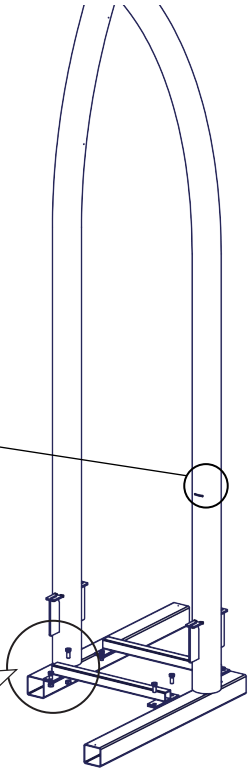

4x

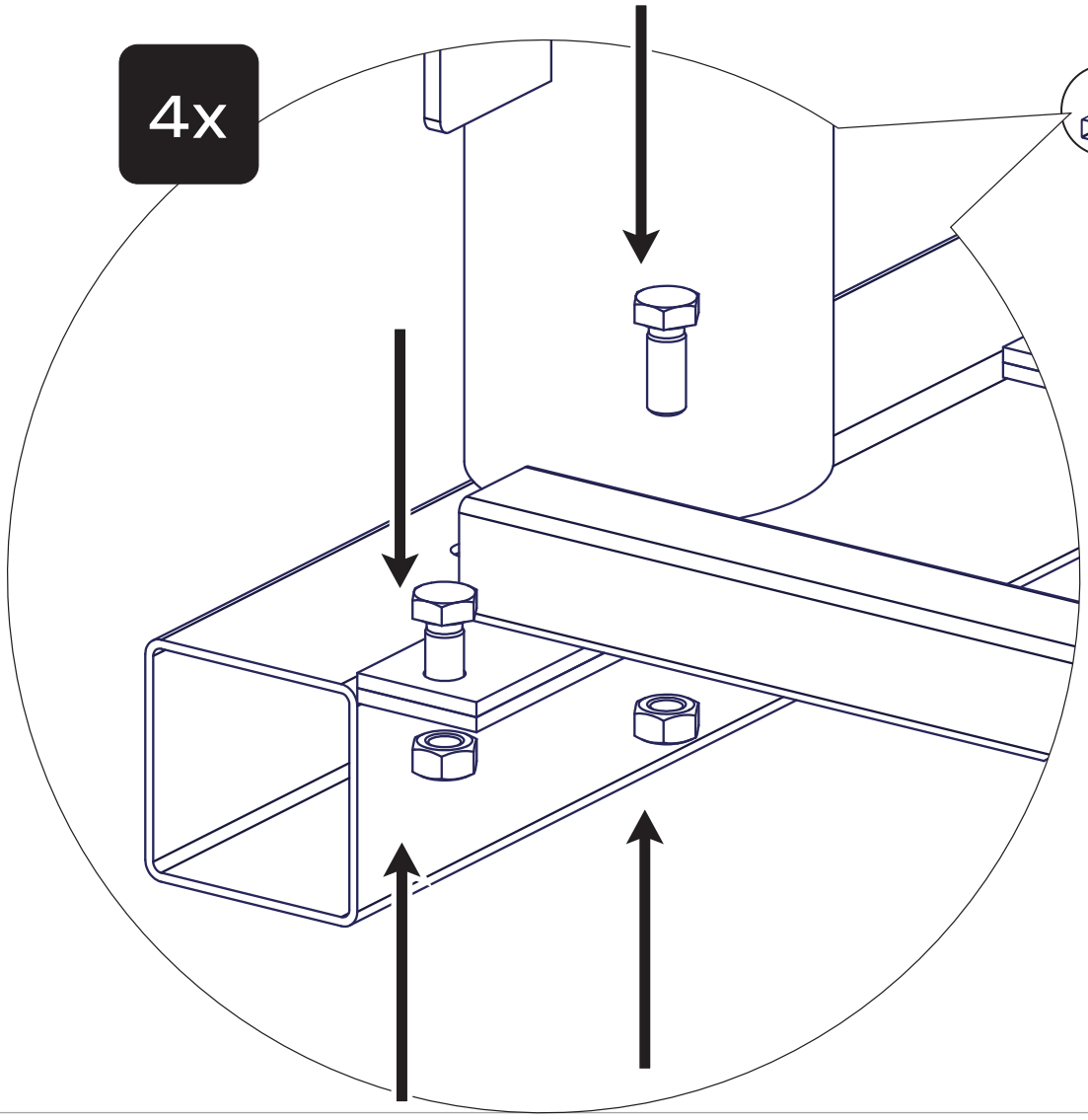

Step 2

+

1090368
1x

10
95 Nm

Installation paste

8x

point level - P3

ATTENTION

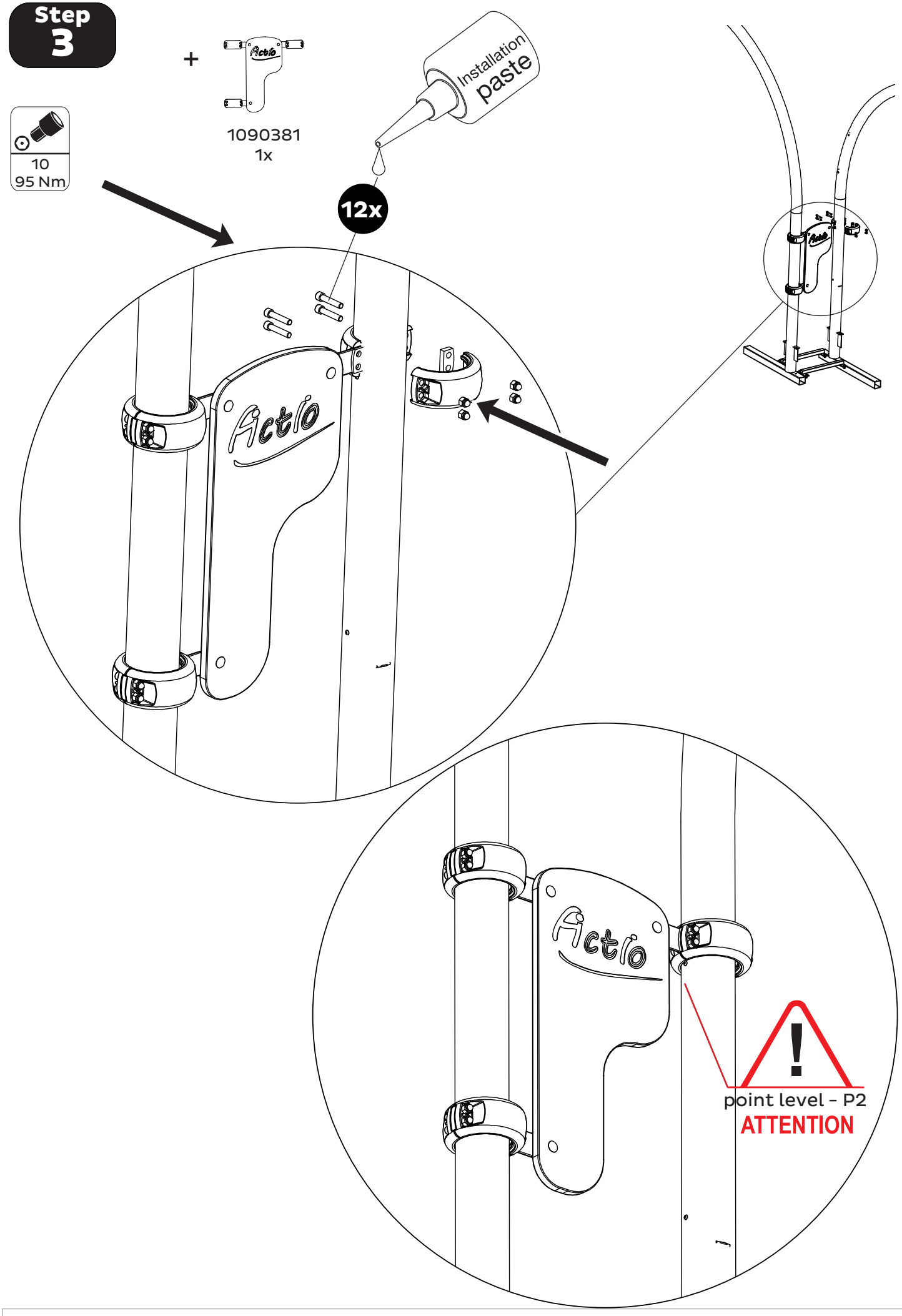
Step
3
+
1090381
1x
Installation
paste
10
95 Nm
12x
Actio
Actio
Actio
!
point level - P2
ATTENTION

Step 4


24 mm


T40

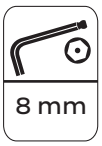
8 mm

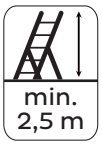
min. 2,5 m




1090688
2x



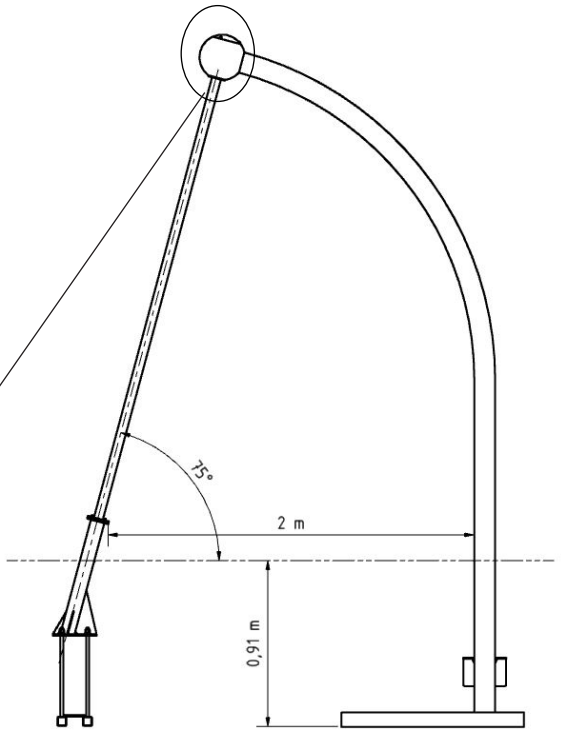

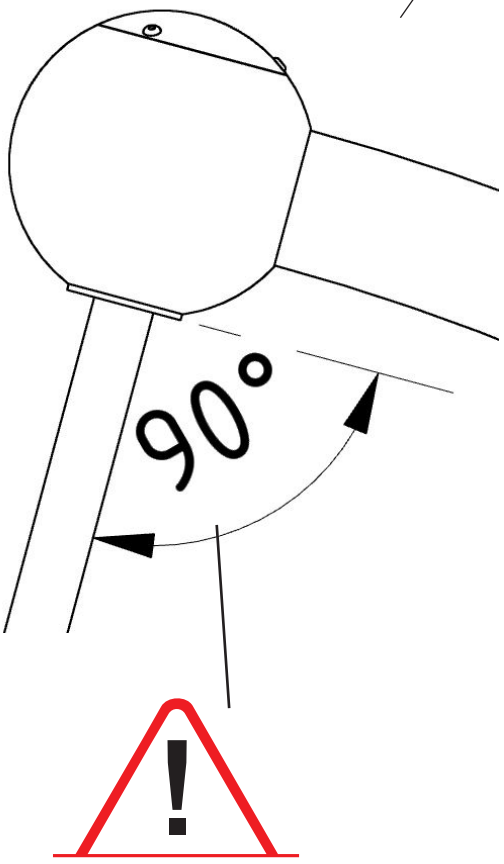

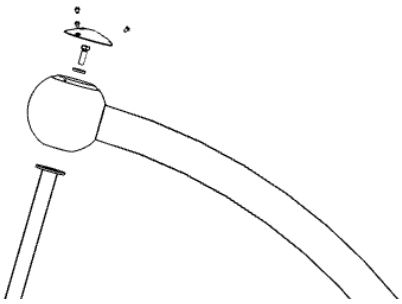

Step 5

3
1,21 m³

Jetzt Fundamente gießen.

By now, pour foundations.

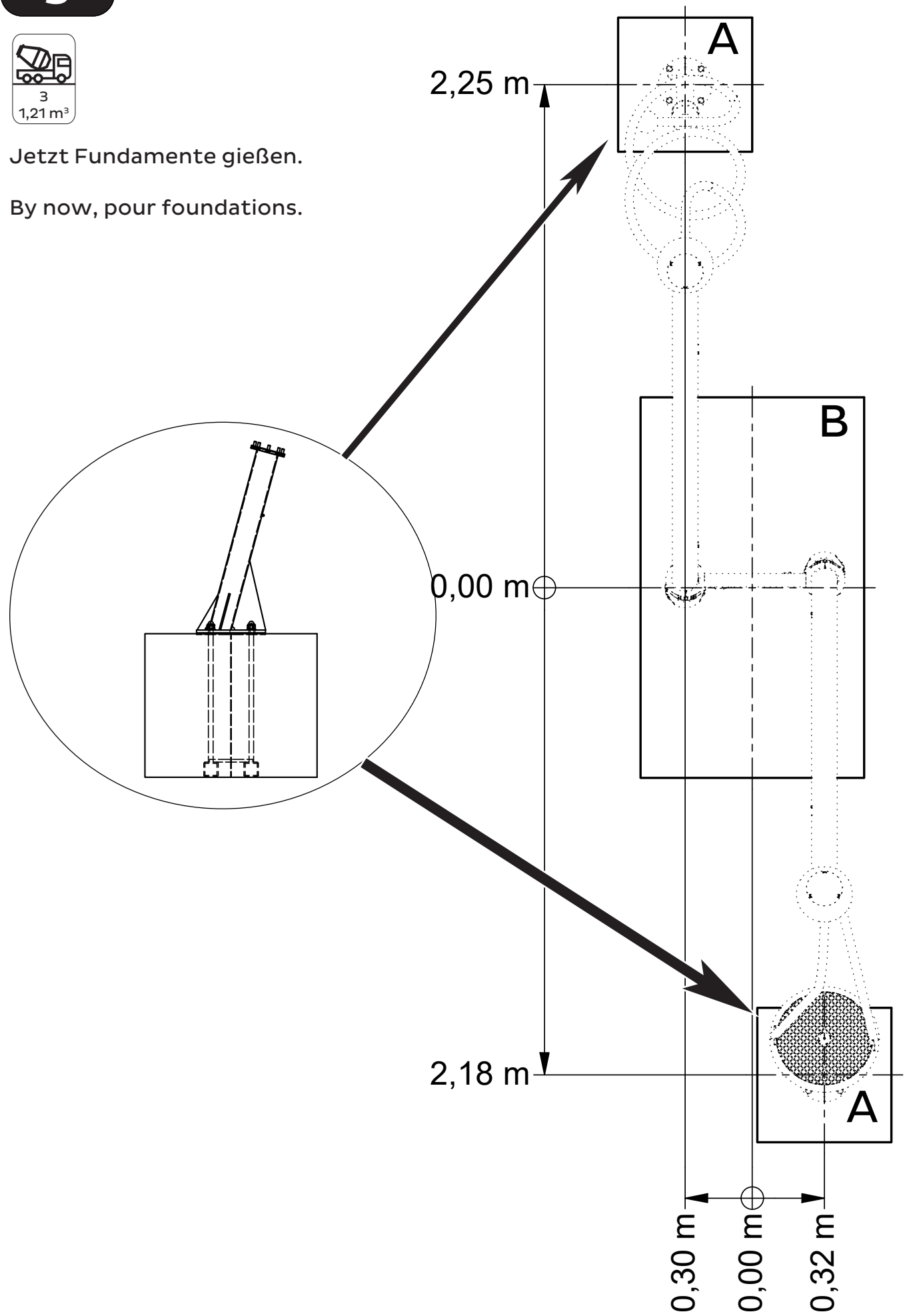

Step 6

T40

8 mm

min. 2,5 m

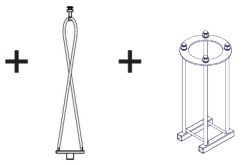

1090343
1x

1090393
1x

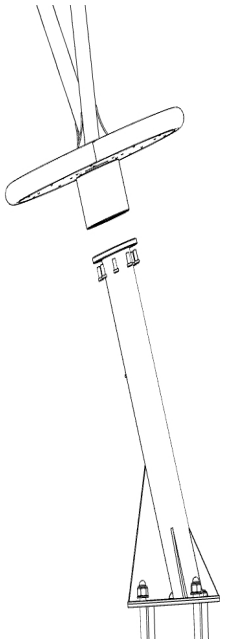

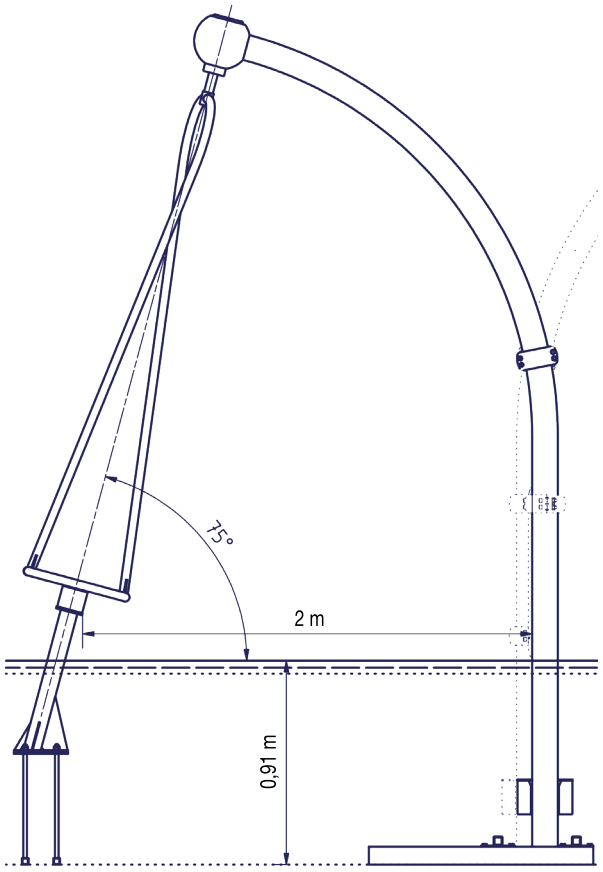

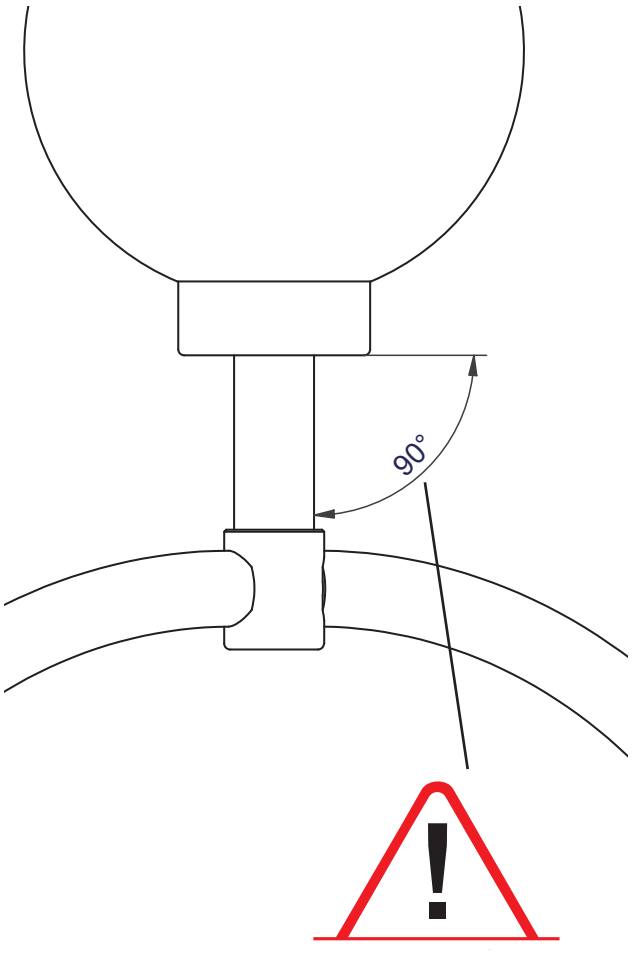

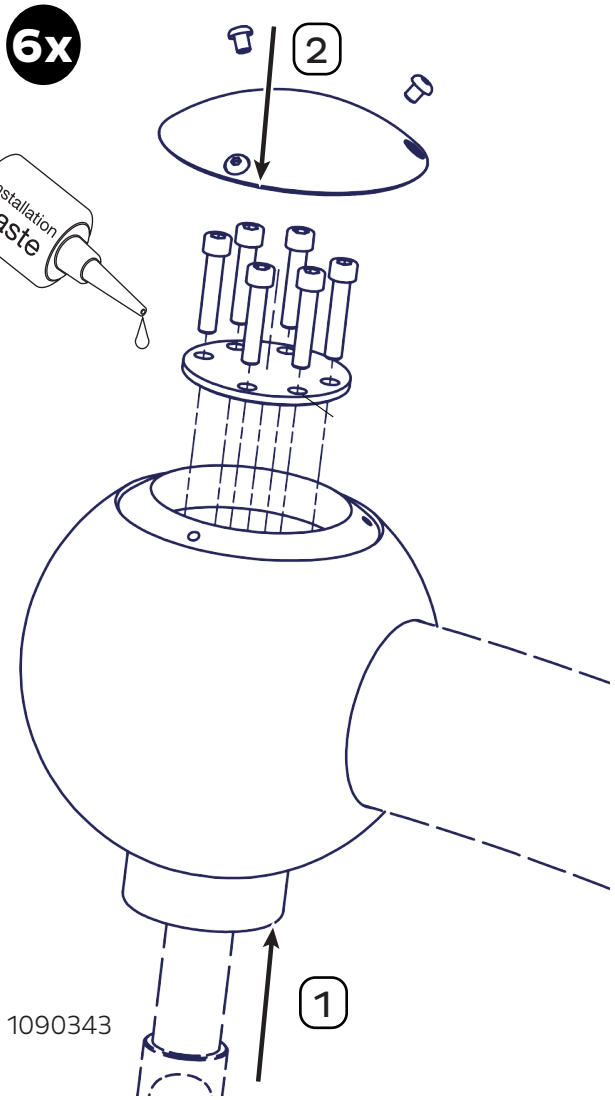

Step 7

T40

8 mm

min. 2,5 m

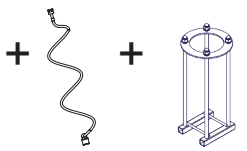

1090341 1x

1090393 1x

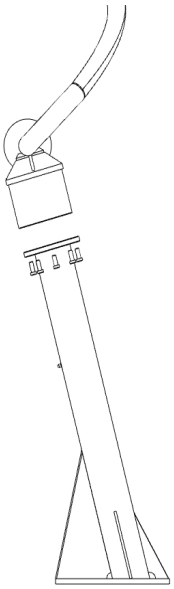

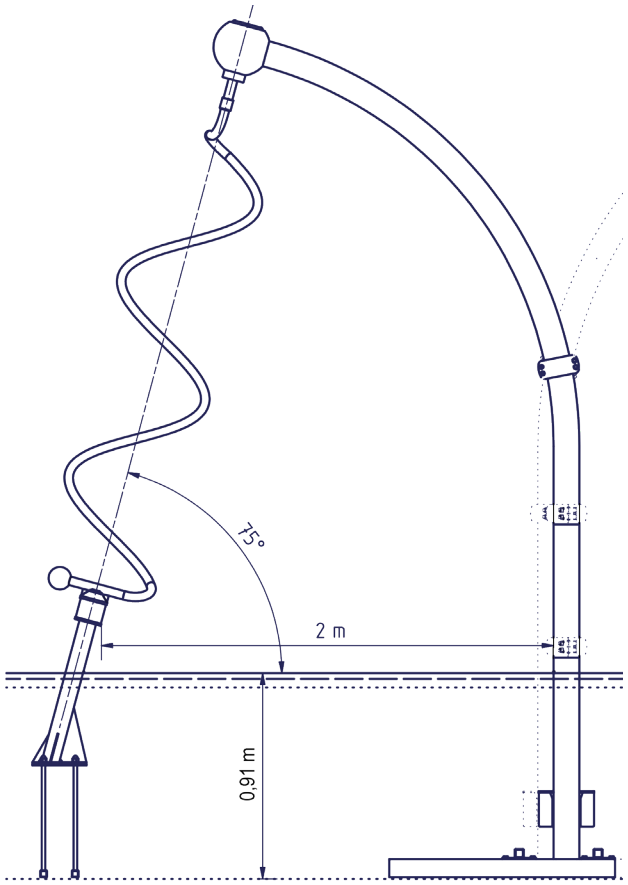

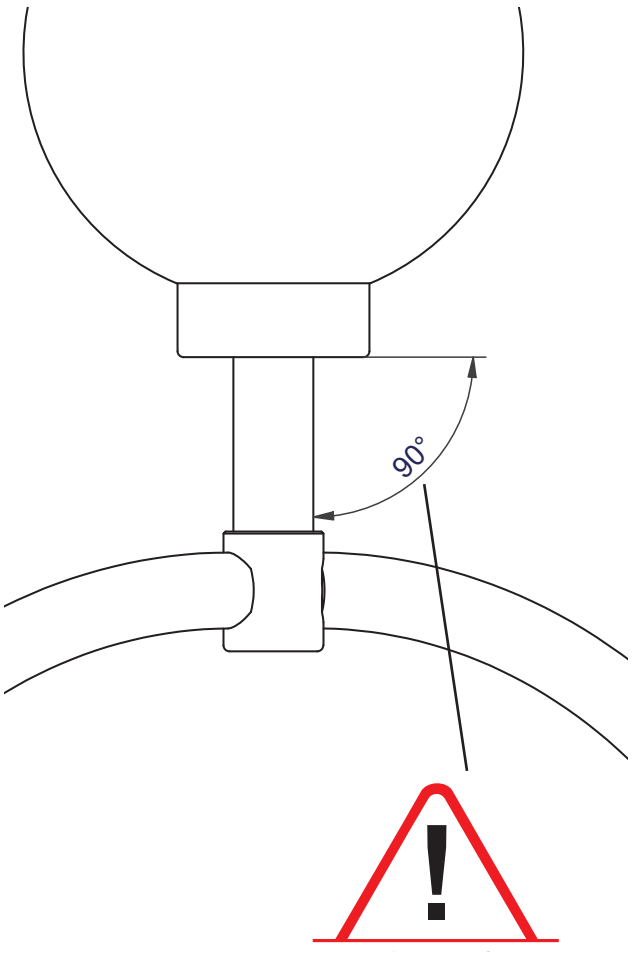

6x

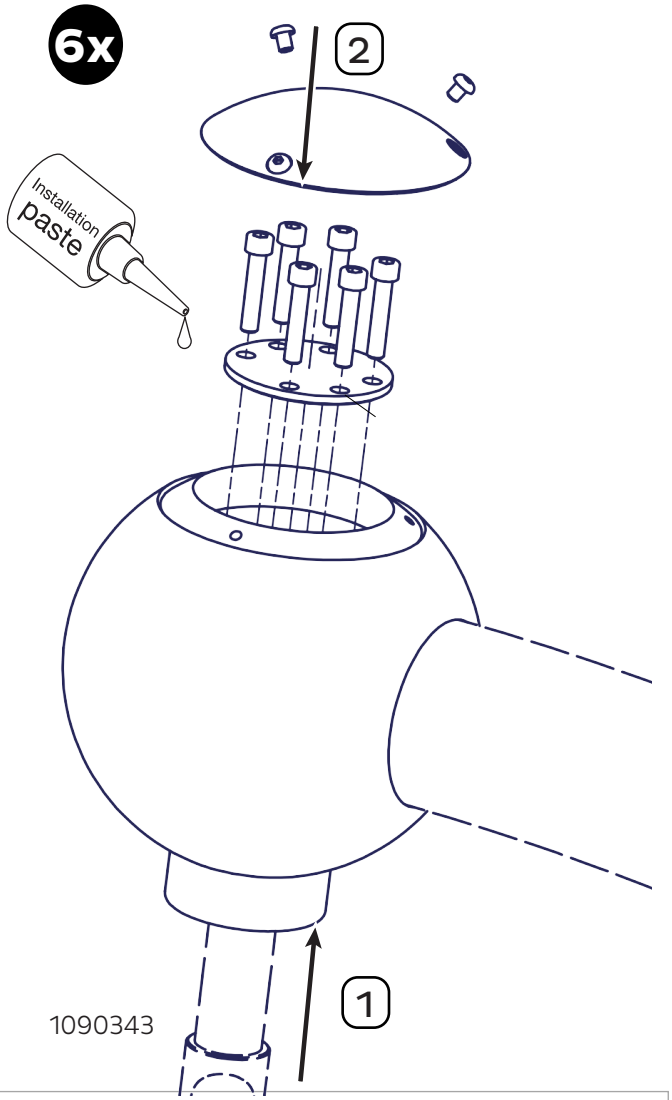

Kaiser & Kühne





Zuerst alle Anbauteile einbauen, ausrichten und alle Schrauben anziehen.
Danach Fundamente entsprechend den Darstellungen mit Stampfbeton C20/25 herstellen.

At first install all components, allign their and tighten all screws.
Then grouth foundations with commpressed concrete C20/25 according to the illustrations.