© Kaiser & Kühne Freizeitgeräte D-27324 Eystrup www.kaiser-kuehne.com T +49 42 54 / 93 15-0

PERSPEKTIVISCHE ANSICHT

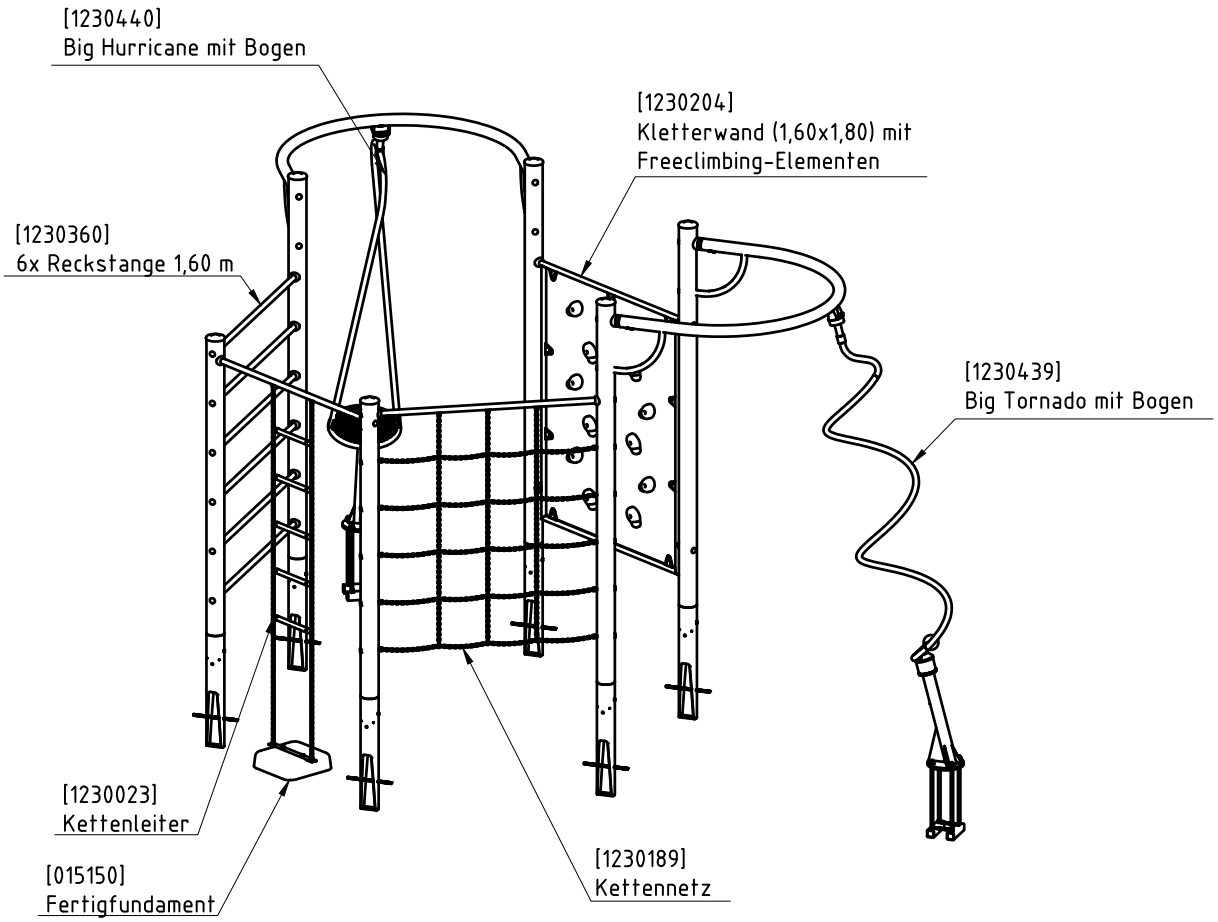

© Kaiser & Kühne Freizeitgeräte D-27324 Eystrup www.kaiser-kuehne.com T +49 42 54 / 93 15-0

MONTAGEANWEISUNGEN

Bitte lesen Sie die nachfolgenden Anweisungen vor dem Montagebeginn aufmerksam durch!

- Legen Sie den Gerätestandort unter Berücksichtigung des gesamten Platzbedarfs inklusive der erforderlichen Aufprallfläche (siehe „Draufsicht“) fest.
- Für eine standsichere Montage mit den in dieser Montaganleitung vorgegebenen Fundamentdimensionen werden mittelschwer lösbare Bodenarten vorausgesetzt.
- Unterhalb der Fundamente ist eine mindestens 10 cm dicke Schicht aus Grobkies zur Drainage erforderlich. Die Standpfosten werden direkt auf die Grobkiesschicht gestellt.
- Stecken Sie die mitgelieferten Moniereisen in die dafür vorgesehenen Bohrungen in die Standpfosten. Diese dienen zur vertikalen Verankerung im Betonfundament.
- Die Standpfosten sind an ihrem unteren Ende fortlaufend nummeriert („...-001“, „...-002“, „...-...“). Platzieren Sie die Standpfosten auf den vorgegebenen Positionen (siehe „Fundamentplan“).
- Die Standpfosten sind zur Markierung der Spielebene jeweils mit einem Aluminium-Blindniet versehen
- Die Spielebenenmarkierungen kennzeichnen für jeden Standpfosten die Einbautiefe und die Pfostenorientierung.
- Alle Spielebenenmarkierungen zeigen beim fertig montierten Spielgerät in dieselbe Richtung. In der Darstellung auf dem "Fundamentplan" weisen alle Markierungen nach rechts (3-Uhr-Position).
- Beginnen Sie zunächst mit einem Bauteil, das mit mindestens zwei Standpfosten verbunden wird, um eine eigenständig stehende Basis zu schaffen, von der aus dann weitere Bauteile und Standpfosten ergänzt werden.
- Verbinden Sie die Standpfosten und Bauteile mit den mitgelieferten Befestigungsmaterialien gemäß der „Schraubfallliste“.
- Verbinden Sie alle Bauteile und Standpfosten bis zur letzten Verbindung zunächst nur locker mit wenigen Schraubenumdrehungen, um Spielraum für das Einfügen weiterer Elemente zu ermöglichen. Das Einsetzen von Bauteilen in das fest verschraubte Spielgerät ist NICHT möglich!
- Bei allen Schraubverbindungen müssen die Gewinde vor der Verwendung sauber und mit der mitgelieferten Montagepaste leicht gefettet sein, um ein Fressen der Gewindeverbindung durch Kaltverschweißen zu verhindern.
- Nachdem alle Standpfosten und Bauteile mit dem Spielgerät verbunden wurden, müssen alle Schraubverbindungen unter Berücksichtigung der waage- und senkrechten Ausrichtung des gesamten Spielgeräts fest angezogen werden.
- Füllen Sie die Fundamente erst nach dem vollständigen und festen Verschrauben des gesamten Spielgeräts mit Stampfbeton der Qualität C20/25. Die Fundamentkanten müssen gemäß den Vorgaben in den Fundamentdetails abgeschrägt oder abgerundet werden.
- Das Spielgerät darf erst nach dem vollständigen Abbinden der Betonfundamente zur Benutzung freigegeben werden.

Die Fundamente müssen mit einem Bodenmaterial abgedeckt werden, das über ein für die Fallhöhe angemessenes Maß an Stoßdämpfung verfügt (s. EN 1176-1).

© Kaiser & Kühne Freizeitgeräte D-27324 Eystrup www.kaiser-kuehne.com T +49 42 54 / 93 15-0

Ergänzend beachten Sie bitte auch die gesonderten Montagehinweiße für den Big Tornado und den Big Herricane ab seite 8 der Monatageanleitung.

nach der Montage

- Alle Schraubverbindungen müssen gemäß Wartungsanleitung nach 4-5 Wochen überprüft und ggf. nachgezogen werden.
- Alle mit dem Gerät gelieferten Spezialwerkzeuge (z.B. Innensechskant-Schlüssel für gesicherte Schrauben etc.) müssen an die zuständigen Stellen (z.B. Spielplatzbetreiber) weitergegeben werden.
- Alle gerätespezifischen Unterlagen, die für das Sicherheitsmanagement nach EN 1176-7 wichtig sind oder sein könnten (z.B: Rechnung, Lieferschein oder Auftragsbestätigung, Maontageanleitung und Wartungsanleitung) müssen an die zuständigen Stellen (z.B. Spielplatzbetreiber) weitergegeben werden.

Position/Orientierung/Kennzeichnung Standpfosten (Darstellung beispielhaft)

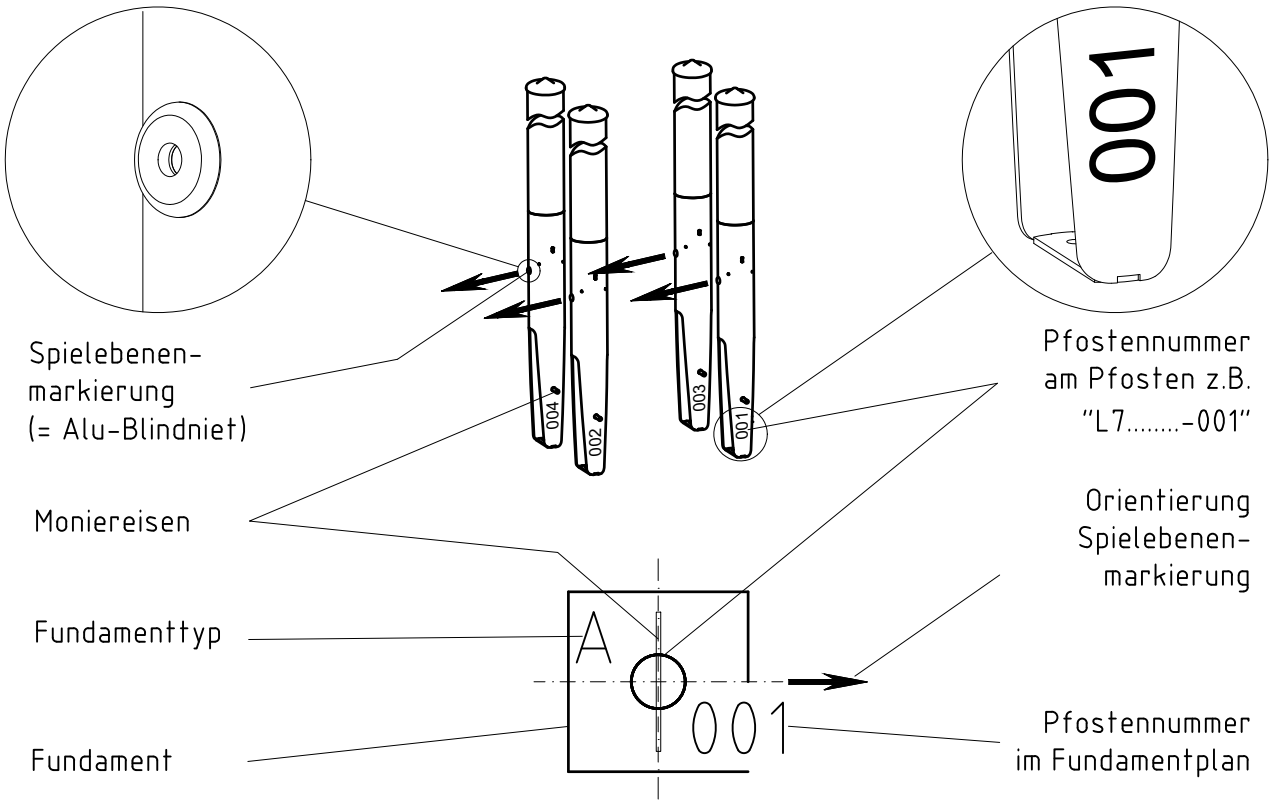

© Kaiser & Kühne Freizeitgeräte D-27324 Eystrup www.kaiser-kuehne.com T +49 42 54 / 93 15-0

VORDERANSICHT

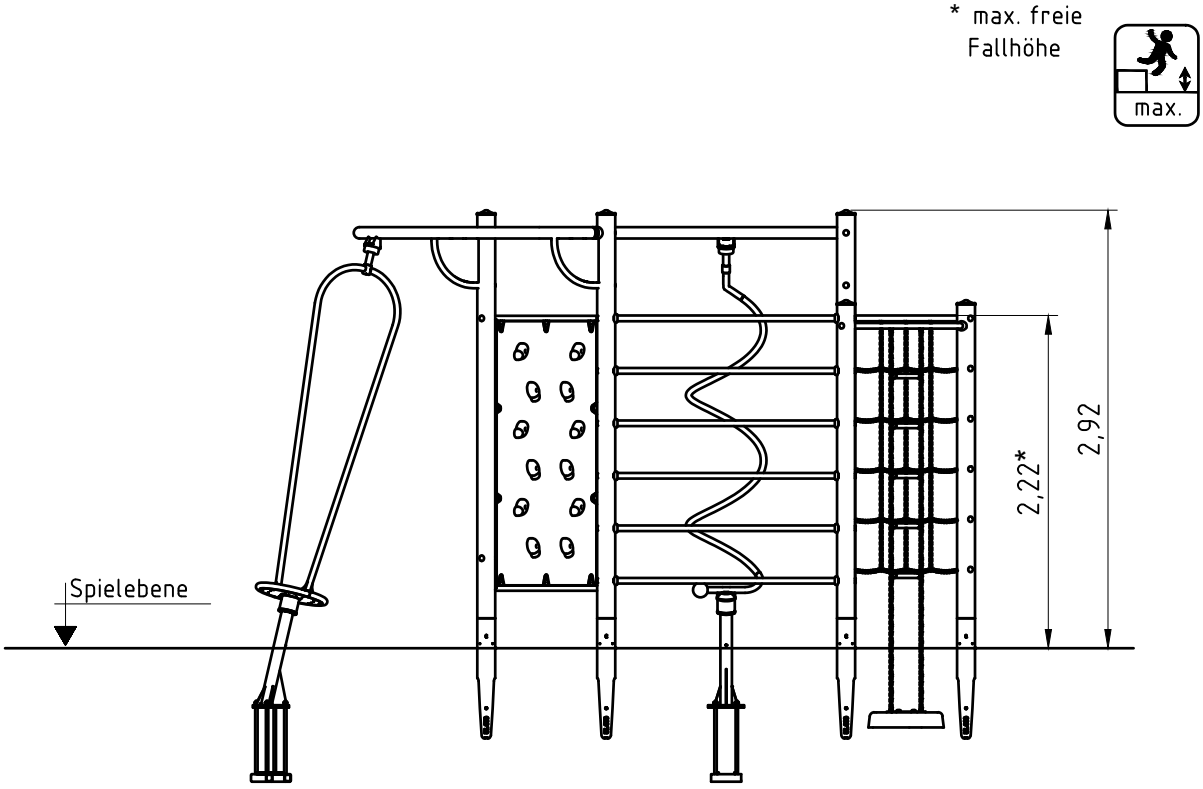

© Kaiser & Kühne Freizeitgeräte D-27324 Eystrup www.kaiser-kuehne.com T +49 42 54 / 93 15-0

FUNDAMENTPLAN

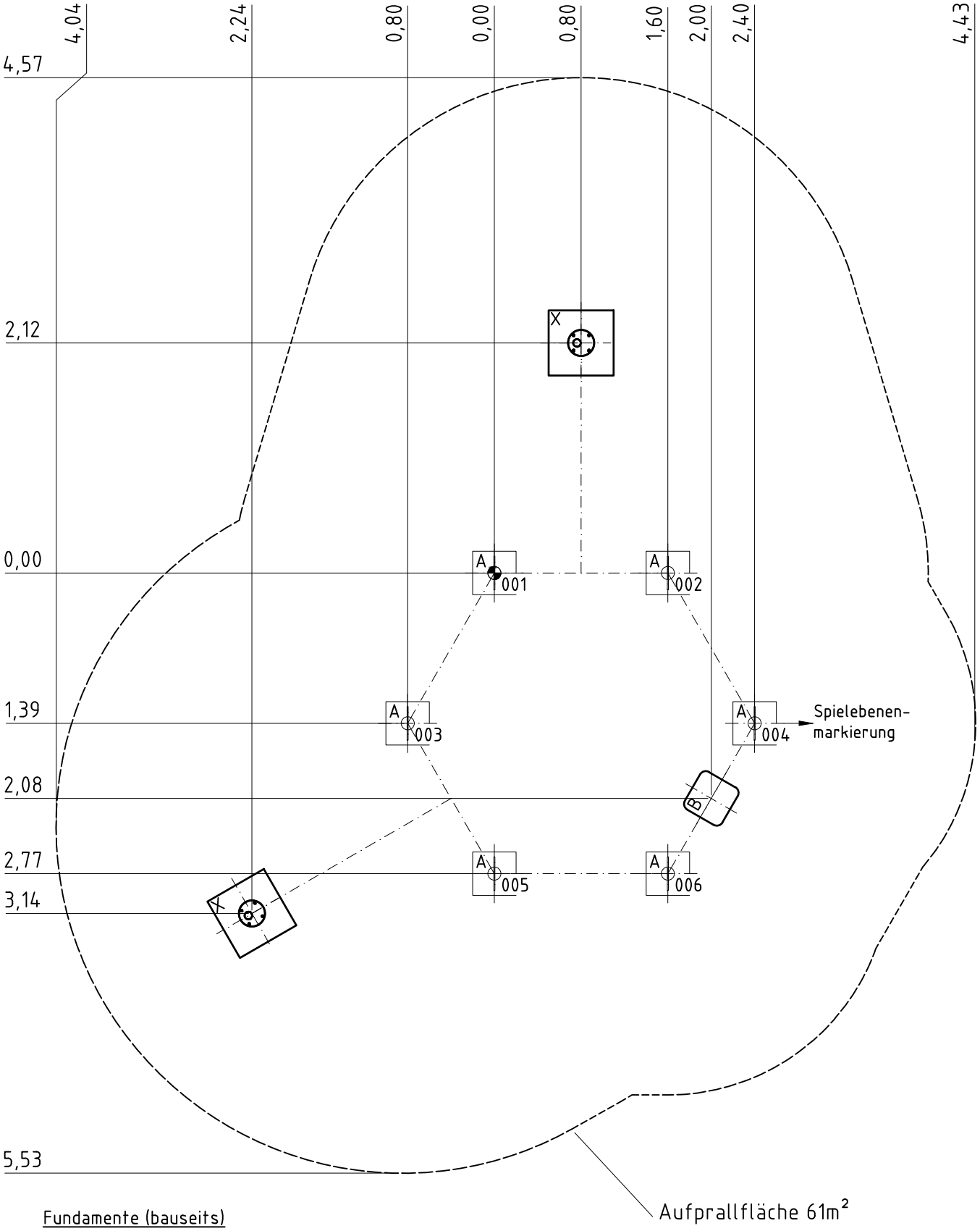

Fundamente (bauseits)

6x 0,40 m x 0,40 m x 0,40 m
2x 0,60 m x 0,60 m x 0,50 m

Betonbedarf (ca.)

0,744 m³

© Kaiser & Kühne Freizeitgeräte D-27324 Eystrup www.kaiser-kuehne.com T +49 42 54 / 93 15-0

DRAUFSICHT & AUFPRALLFLÄCHE

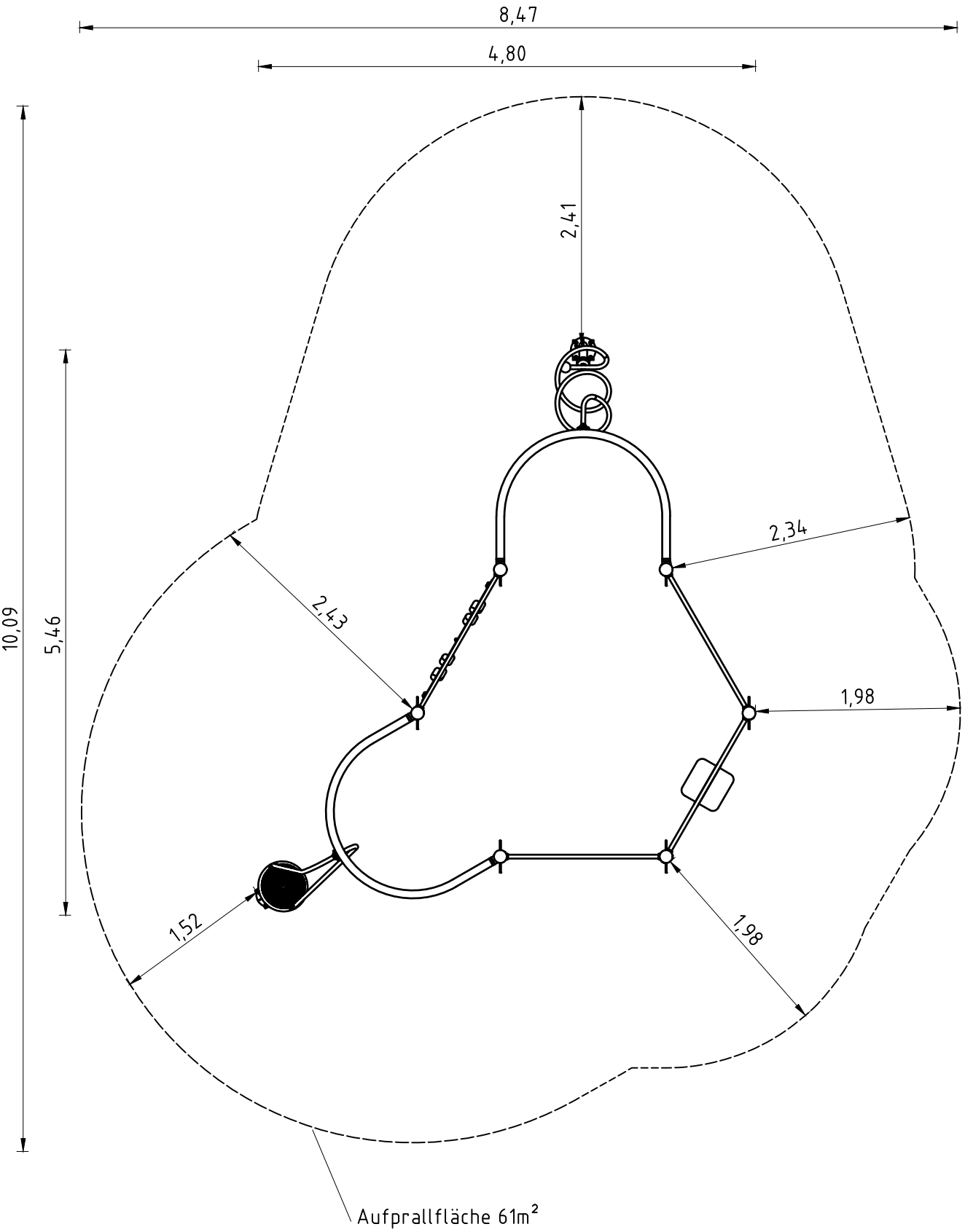

© Kaiser & Kühne Freizeitgeräte D-27324 Eystrup www.kaiser-kuehne.com T +49 42 54 / 93 15-0

FUNDAMENTDETAILS

Typ A

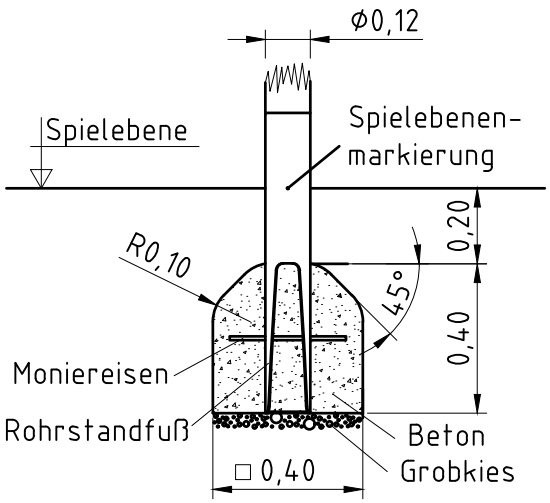

Typ B

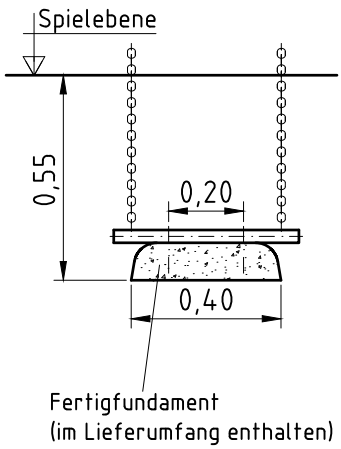

Typ X

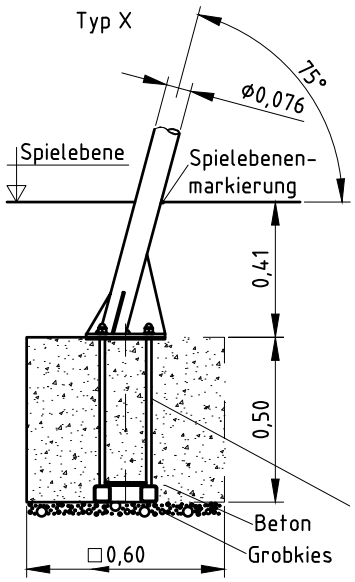

INSTALLATION

1230439+1230440+1230451+1230452
Big Tornado / RS 1,60 m/0,80 m
+
Big Hurricane / RS 1,60 m/0,80 m



Werkzeuge / tools

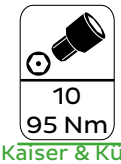

Kaiser & Kühne

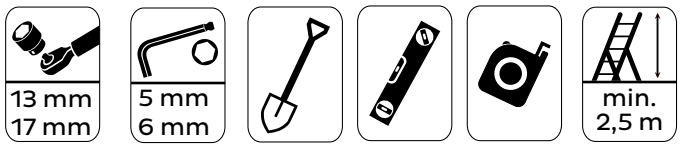

Kunde / customer

EN 1176

Erstellt:ST|Freigegeben:|Version1.0vom22.012024|Montageanleitung_1230439+1230440+1230451+1230452.indd

Kaiser & Kühne

Im Südloh 5 D-27324 Eystrup
Tel. +49(0)42 54 - 93 15 0
www.kaiser-kuehne.com

Datum/Date:
10.2024 HA

Montageanweisungen
Installation instructions

DE

1. Gerätestandort unter Berücksichtigung des Platzbedarfs (Aufprallfläche) festlegen.
2. Bodenaushub für Fundamente nach Zeichnung vornehmen. Bitte beachten Sie: Für eine standsichere Montage werden mittelschwer lösbare Bodenarten vorausgesetzt.
3. Ca. 10 cm dicke Schicht Grobkies als Drainageschicht zwischen Unterseite der Standpfosten und der Fundamentsohle einbringen.
4. Standpfosten in das jeweilige Fundamentloch stellen.
5. Bauteile handfest verschrauben. Montagehilfe (1090688) mit Rohrbogen (1090670/1090720) und den Rohrbogen (1090670/1090720) mit den entsprechenden Standpfosten.
6. Zum Einbauen der vormontierten Bauteile bzw. Einzelteile müssen die Schrauben mit der gelieferten Montagepaste leicht gefettet werden. Erst nach dem Ausrichten alle Schrauben fest anziehen.
7. Fundamente mit Stampfbeton C20/25 füllen.
8. Nach Abbinden der Betonfundamente:

   - Montagehilfe mit dem jeweiligen Drehelement (1090650/1090649) austauschen

   - Fundamente mit einem Bodenmaterial abdecken, das über ein für die Fallhöhe angemessenes Maß an Stoßdämpfung verfügt (s. EN 1176-1)
9. Freigabe zum Bespielen erst nach Abbinden der Betonfundamente und Befestigung aller Spielemente.

Alle Schraubverbindungen gemäß Wartungsanleitung nach 4-5 Wochen überprüfen und ggf. fest nachziehen.

Alle mit dem Gerät gelieferten Spezialwerkzeuge (z.B. Innensechskant-Schlüssel für gesicherte Schrauben etc.) sowie alle gerätespezifischen Unterlagen, die für das Sicherheitsmanagement nach EN 1176-7 wichtig sind oder sein könnten wie z.B. Rechnung, Lieferschein oder Auftragsbestätigung, Montageanleitung und Wartungsanleitung im Original oder in einer Kopie an die zuständigen Stellen weiterleiten.

Bitte beachten Sie:

Um einen sicheren und unfallfreien Spielbetrieb mit diesem Gerät zu gewährleisten, müssen die in der

Wartungsanleitung aufgeführten Tätigkeiten unbedingt ausgeführt werden.

GB

1. Assign a location for the device considering the space requirement (impact area).
2. Excavate soil for foundations according to drawing. Please note: To achieve maximum stability and a safe installation, a moderate level of soil solubility is required.
3. Pour in a drain layer of gravel of approx. 10 cm thickness between the bottom of the posts and plain base of foundation.
4. Place posts into the respective foundation hole.
5. Hand-tightly fasten components. Assembly aid (1090688) and bent tube (1090670/1090720) and bent tube (1090670/1090720) and the corresponding posts.
6. For installation of the pre-assembled components and/or single parts, the screws slightly have to be lubricated with installation paste. Tighten all screws not before having aligned all components.
7. Grout foundations with compressed concrete C20/25.
8. After concrete foundations have set:

   - replace assembly aid by the respective rotary element (1090650/1090649)

   - cover the foundations with a surfacing material which meets an appropriate level of shock absorption corresponding to the height of fall of the equipment (see EN 1176-1).
9. Release for play after concrete foundations have set and after installing the complete playing equipment.
10. According to maintenance instructions, check all screw connections after 4-5 weeks and retighten, if necessary.

Please ensure that all special tools supplied (e.g. Allen key for secured Allen screws etc.) and all specific documents which are or may be useful for safety management acc. to EN 1176-7 (e.g. invoice, delivery note, order acknowledgement, installation instructions, maintenance instructions) are forwarded to the persons responsible.

Please note:

For safe playing circumstances without accidents, it is essential to execute the scale of operations listed in the maintenance schedule.

Erstellt:ST|Freigegeben:|Version1.0vom22.012024|Montageanleitung_1230439+1230440+1230451+1230452.indd

Komponenten
components

Drehelemente
rotary elements

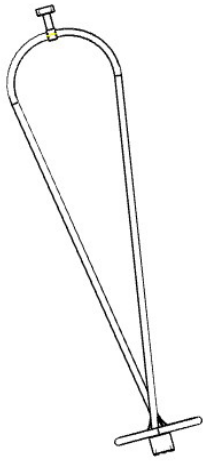

1090649
Big Hurricane
1x

oder
or

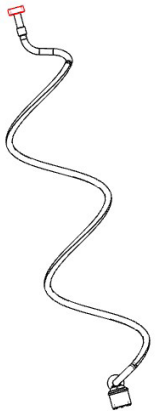

1090650
Big Tornado
1x

und
and

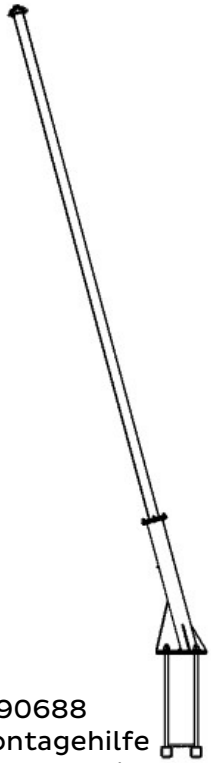

1090688
Montagehilfe
assembly aid
1x

Rohrbögen
bent tubes

und
and

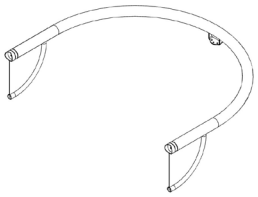

1090670
Rohrbogen 1,60 m
bent tube 1,60 m
1x

oder
or

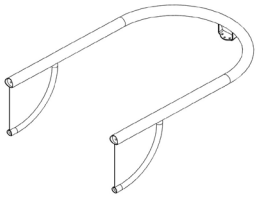

1090720
Rohrbogen 0,80 m
bent tube 0,80 m
1x

und
and

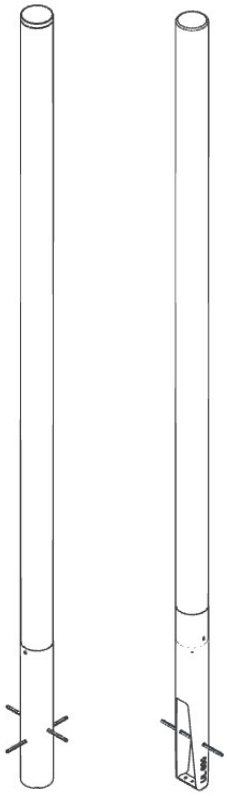

Edelstahltandpfosten oder
Robinienstandpfosten/
Stainless steel- or Robinia
wood - support post
2x



1x

Erstellt:ST|Freigegeben:|Version1.0vom22.012024|Montageanleitung_1230439+1230440+1230451+1230452.indd

Step 1

10
95 Nm

13 mm
17 mm

6 mm

min.
2,5 m



1090688
1x

+



Pfosten/post
2x

+



1090670
1x

oder
or



1090720
1x

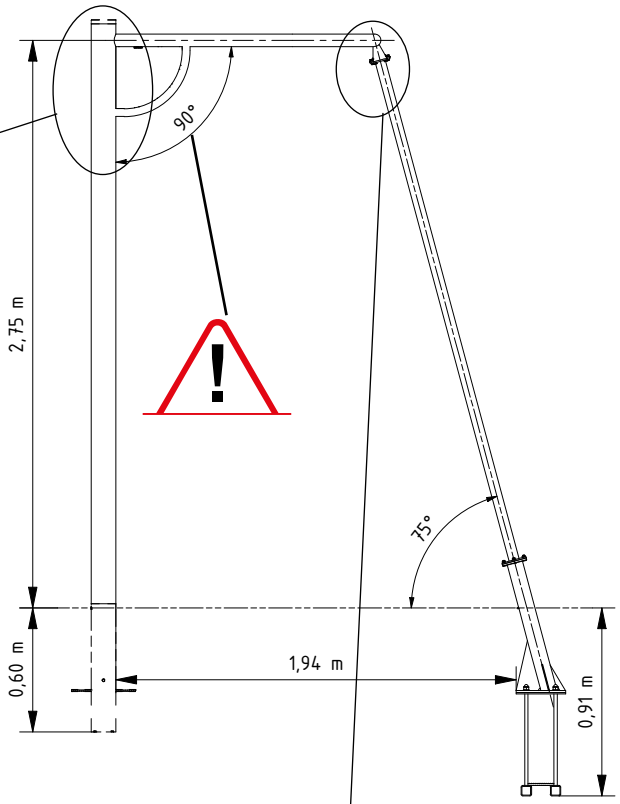

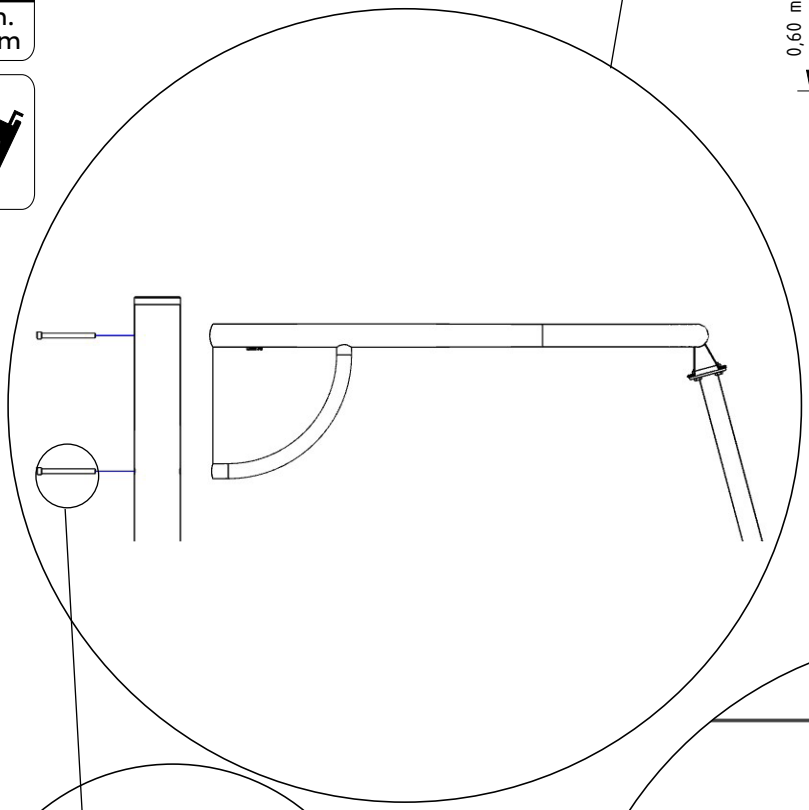



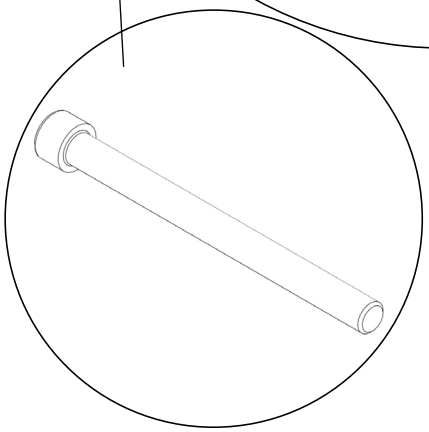

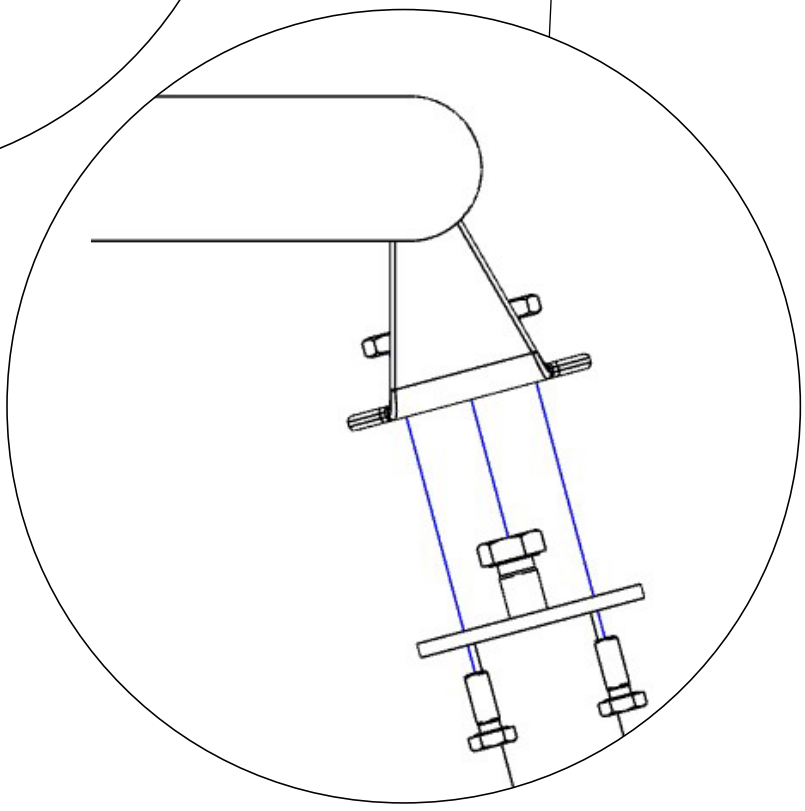

Edelstahlpfosten/stainless stell post
4x 2030168
Zylinderschraube M12x140 mit Stift
cylindrical screw M12x140 with pin
Robinienpfosten/ Robinia wood post
4x SFRS1230004
Sechskantschraube/ Hexagon head bolt
M12x130 + Scheibe/washer Ø14mm

Erstellt:ST|Freigegeben:|Version1.0vom22.012024|Montageanleitung_1230439+1230440+1230451+1230452.indd

Step 2

3
0,308 m³

3 x
24h

Jetzt Fundamente gießen und aushärten lassen.

By now, pour foundations and leave to harden.

1230451

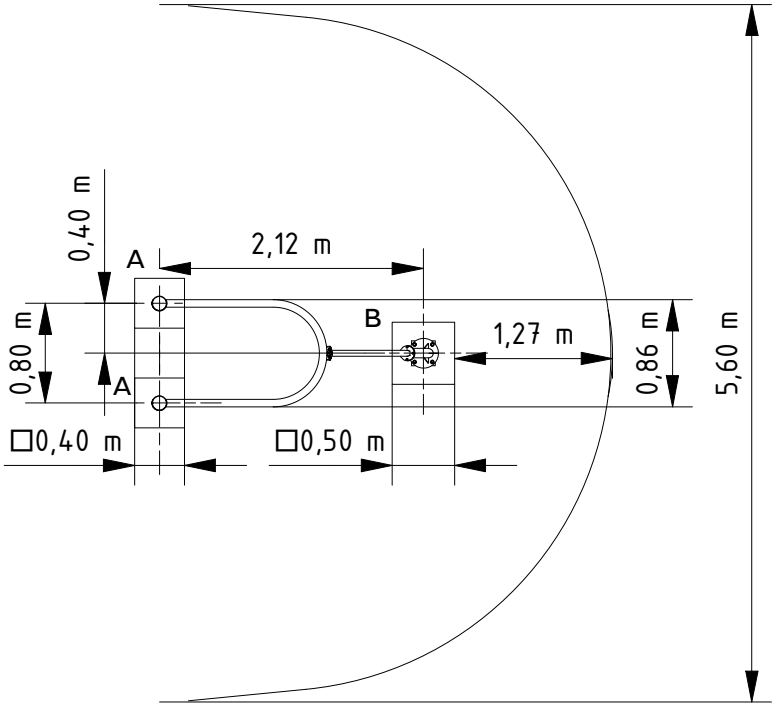

1230452

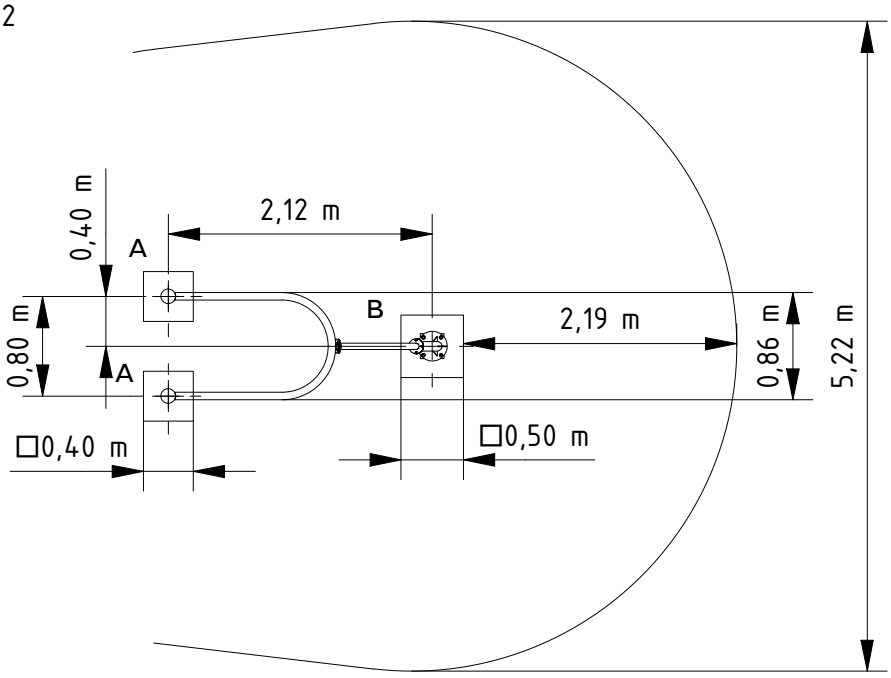

A

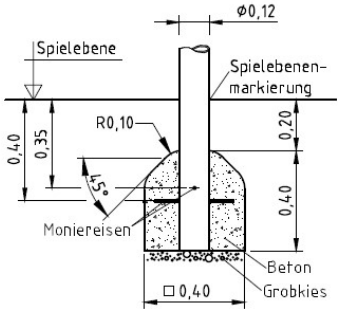

B

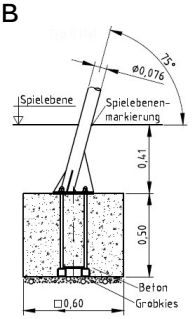

Erstellt:ST|Freigegeben:|Version1.0vom22.012024|Montageanleitung_1230439+1230440+1230451+1230452.indd

Step 3

+



1090649
1x

oder
or



1090650
1x

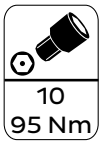

10
95 Nm



13 mm
17 mm





5 mm

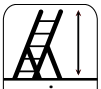

min.
2,5 m



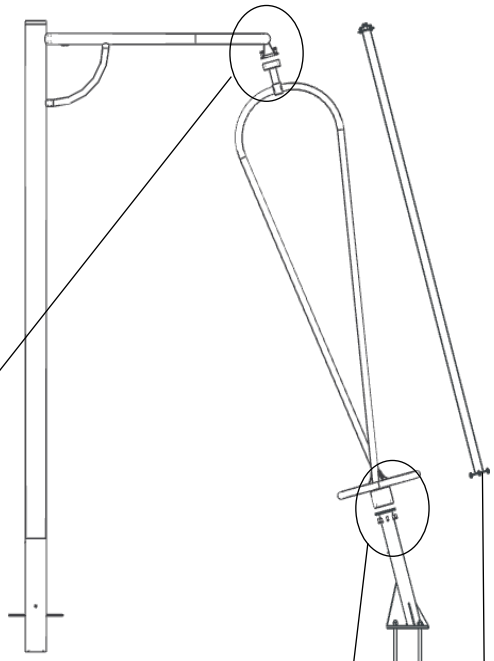

Montagehilfe
inkl. Schrauben
demontieren

Dismantle
assembly aid
incl. screws

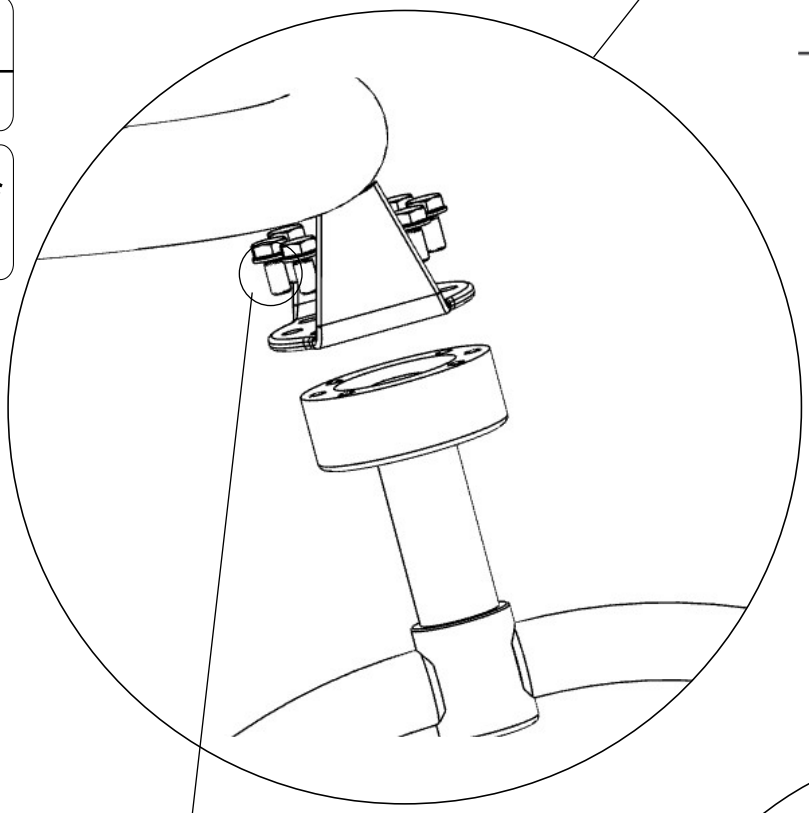

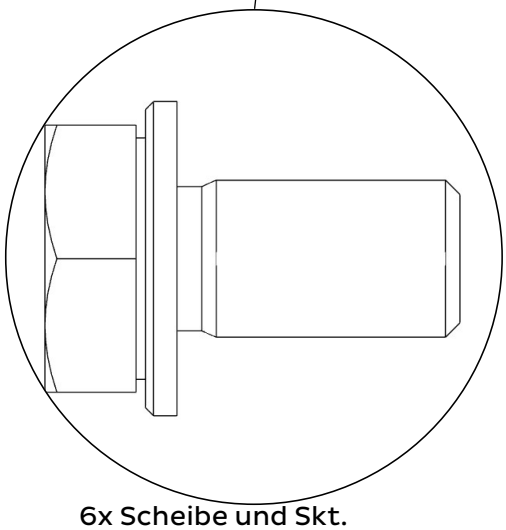

6x Scheibe und Skt.
Schraube M10x20

6x washer and hexagon
screw M10x20

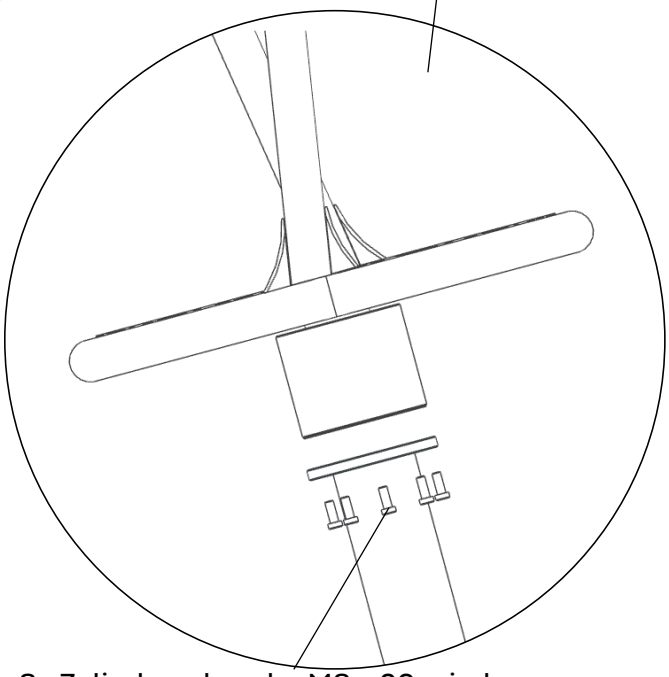

8x Zylinderschraube M8 x 20 wiederver-
wenden
Reuse 8 × M8 × 20 socket head cap screws

Erstellt:STF|freigegeben:|Version1.0vom22.012024|Montageanleitung_1230439+1230440+1230451+1230452.indd

Kaiser & Kühne
PREMIUM PLAYGROUNDS

Artikel: **1295774 Schraubenpaket für L755365028**

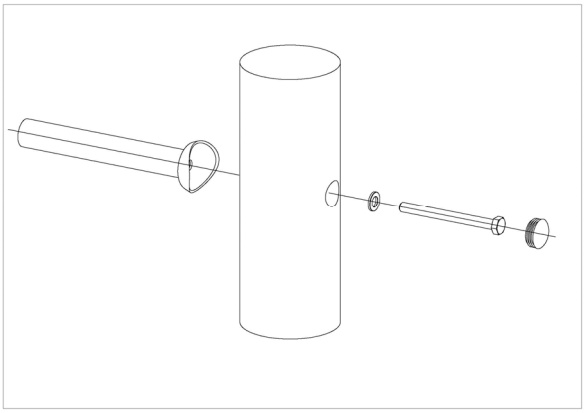

28 x SFRS1230004 Standardverschraubung Kletterstange, Rampe usw.
an Robinienstandpfosten (gesenkte Bohrung)

pro SF	*ges.*	*Artikel*	*Bezeichnung*
1	28	3400701	Sechskantschraube M12x130 DIN931 A2 mit Schraubensicherungsbeschichtung FGB rot
1	28	3300016	Abdeckkappe grau für Bohrlöcher Ø 30-34 mm gewölbt / aus Polyethylen (PE) / SL 36 G
1	28	3430129	Scheibe Ø 14 DIN1440 A2 1.4301 A2

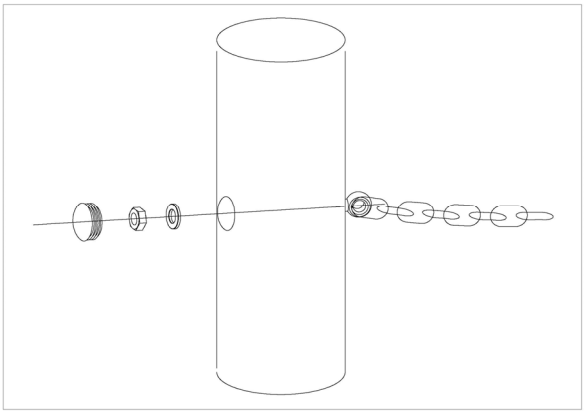

10 x SFRS1230001 Kettennetz an Robinienstandpfosten
(gesenkte Bohrung)

pro SF	*ges.*	*Artikel*	*Bezeichnung*
1	10	3430129	Scheibe Ø 14 DIN1440 A2 1.4301 A2
1	10	3430021	Sicherheitsmutter M12 DIN985 A2
1	10	3300016	Abdeckkappe grau für Bohrlöcher Ø 30-34 mm gewölbt / aus Polyethylen (PE) / SL 36 G

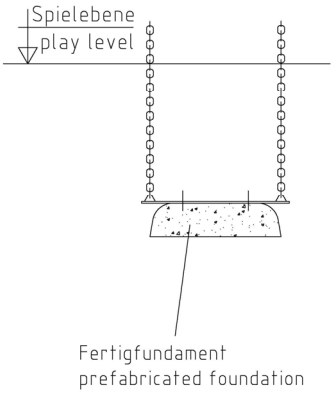

2 x SFXS1230012 Anschlussflachstahl Kettenleiter/Fertigfundament

pro SF	*ges.*	*Artikel*	*Bezeichnung*
1	2	3400018	Sechskantschraube M12x 25 DIN933 A2 A2
1	2	3430025	Scheibe ø 13 DIN125 A2 1.4301

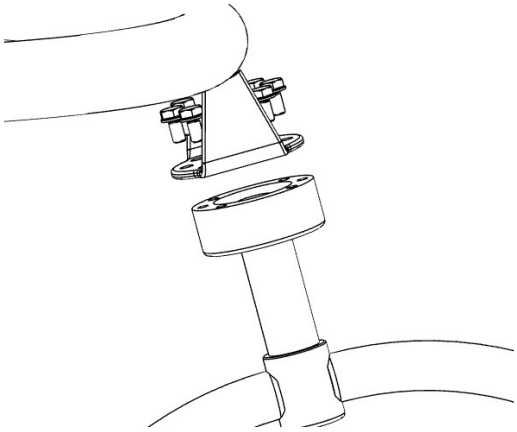

12 x SFAS1090001 Anbindung Hurricane/Tornado an RS120E-Bogen

pro SF	*ges.*	*Artikel*	*Bezeichnung*
1	12	3430014	Scheibe ø 10,5 DIN125 Form A A2 A2
1	12	3400055	Sechskantschraube M10x 20 DIN933 A2

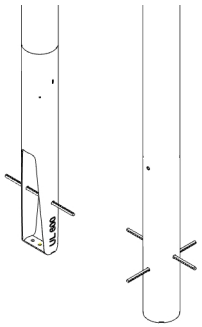

6 x SFAS1270001 Betonstabstahl Standpfosten

pro SF	*ges.*	*Artikel*	*Bezeichnung*
1	6	2130000	Betonstabstahl Ø 10 x 310 DIN 488 1.0439 / 1.0438



1 x SFWZ0000012 Gleitmetall (Dose à 30 g) mit Pinsel

pro SF	*ges.*	*Artikel*	*Bezeichnung*
1	1	5200026	Pinsel für Gleitmetall
1	1	5300039	Gleitmetall Dose à 30 g Montagepaste